VERONA

FICHE TECHNIQUE

Canapé au design contemporain et raffiné se distingue par ses lignes épurées et ses accoudoirs carrés qui apportent une touche moderne. Son assise profonde et confortable invite à la détente, offrant un excellent

Dimensions et caractéristiques

Dimensions indiquées sur les schémas en annexe.



Schémas techniques en annexe

5902

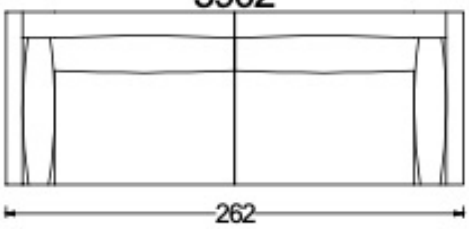

5904



5906

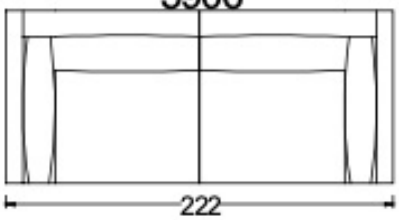

5908

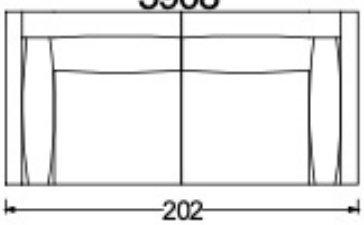

5992

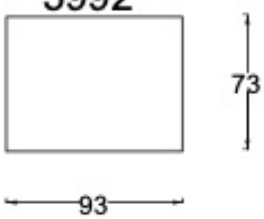

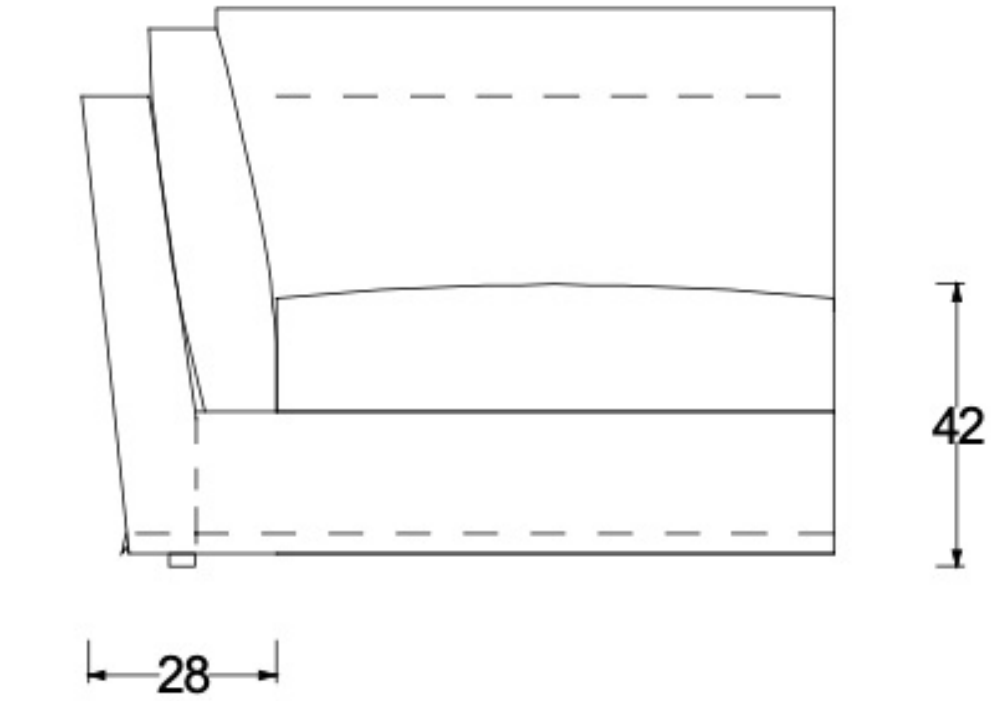
42
28

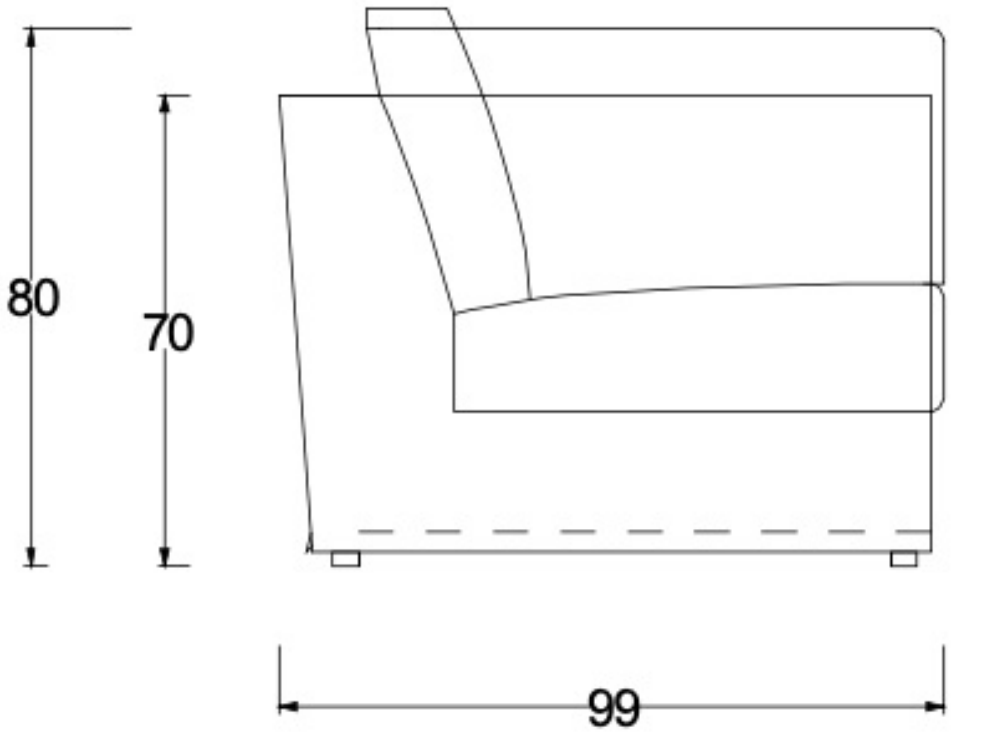
80
70
99