RIVERTONE

SORRENTO

FICHE TECHNIQUE

Dimensions et caractéristiques

Dimensions indiquées sur les schémas en annexe.



Schémas techniques en annexe

4702

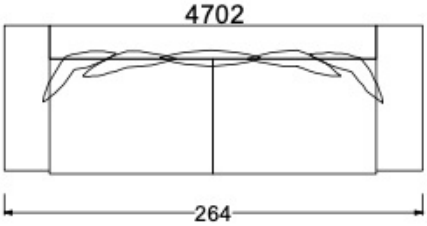

4704

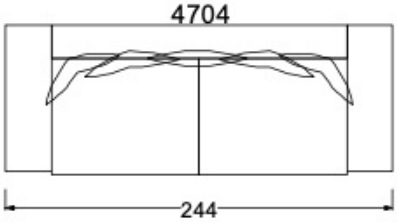

4706

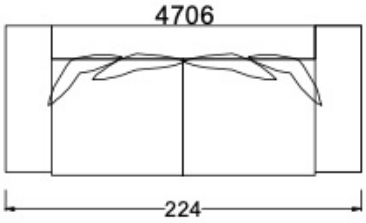

4708

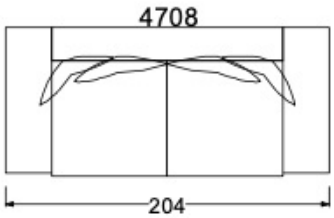

4710

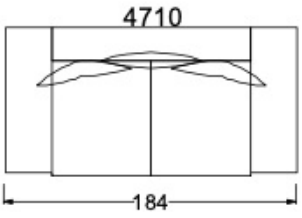

4714

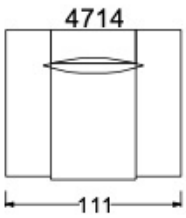

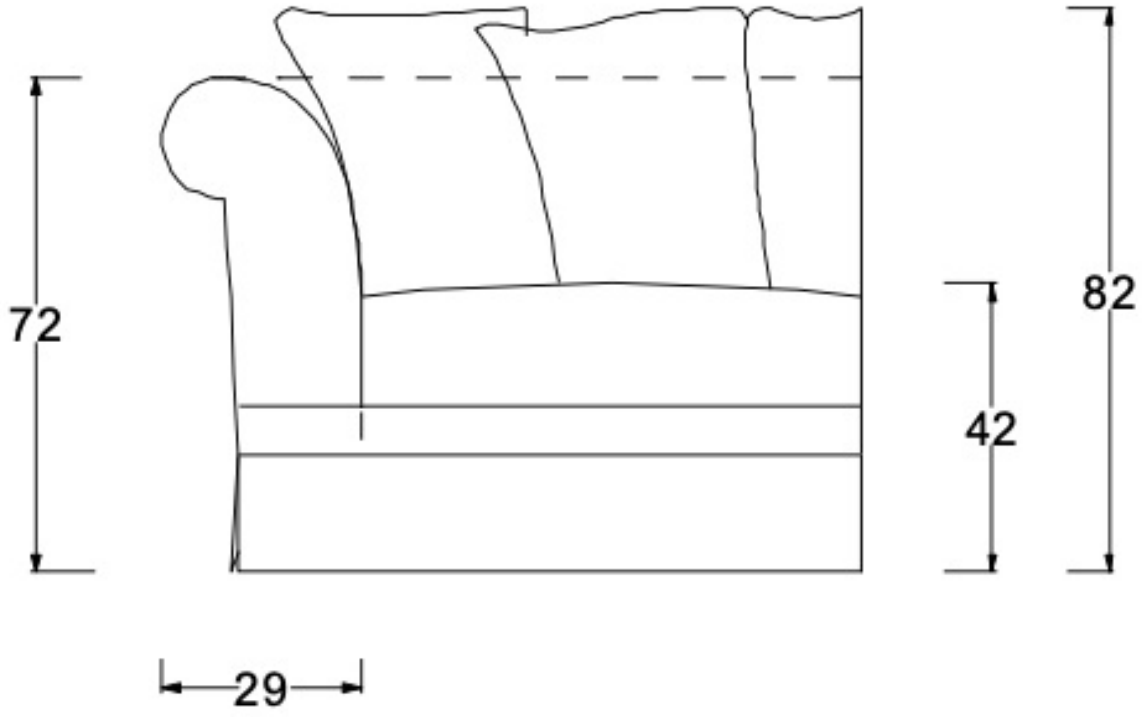
72
82
42
29

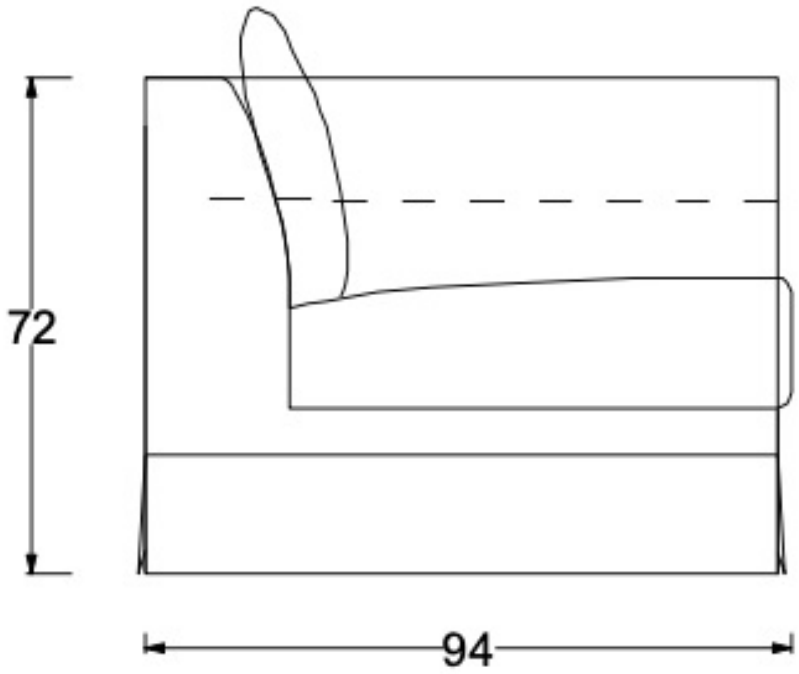
72
94