MINUETTO

FICHE TECHNIQUE

Fauteuils au design raffiné et contemporain, alliant confort et esthétique pour s’adapter à divers espaces de vie. Leur silhouette élégante […] Préparer votre devisRéférence et usagePrécisez la référence ou

Dimensions et caractéristiques

Dimensions indiquées sur les schémas en annexe.



Schémas techniques en annexe

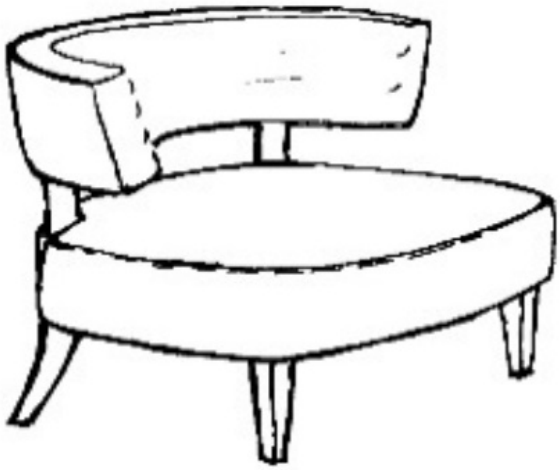

MINUETTO 80 X 75 X 70 h

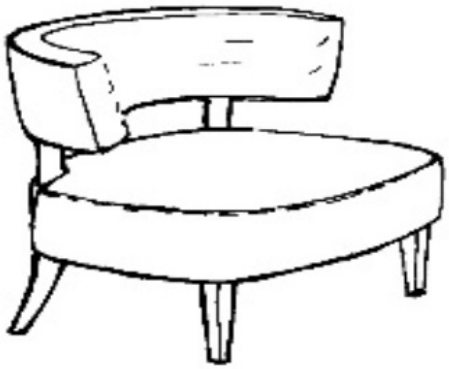

MINUETTO MINI 68 X 68 X 70 h

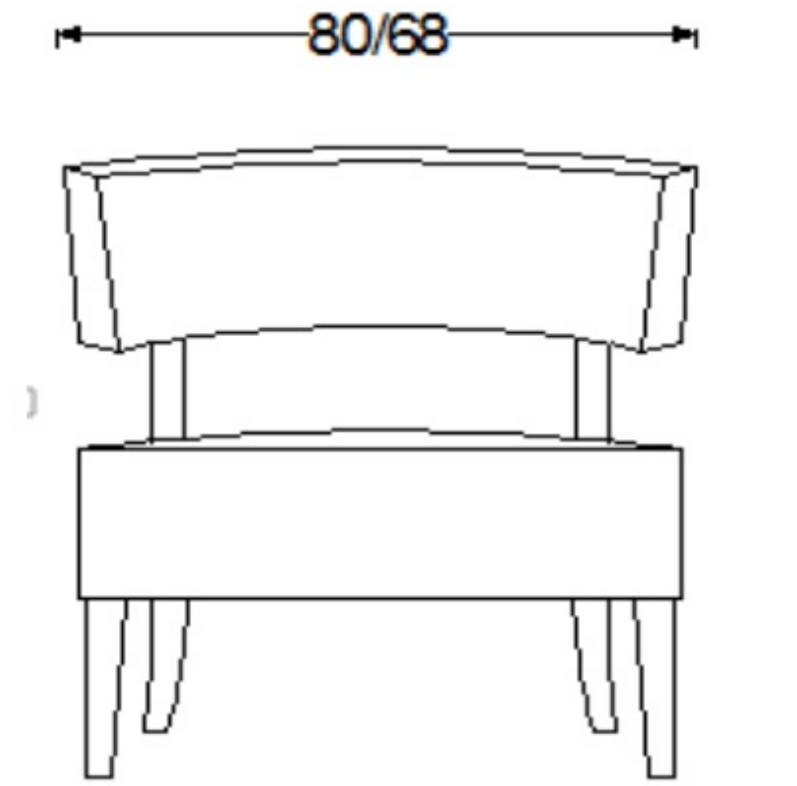
80/68

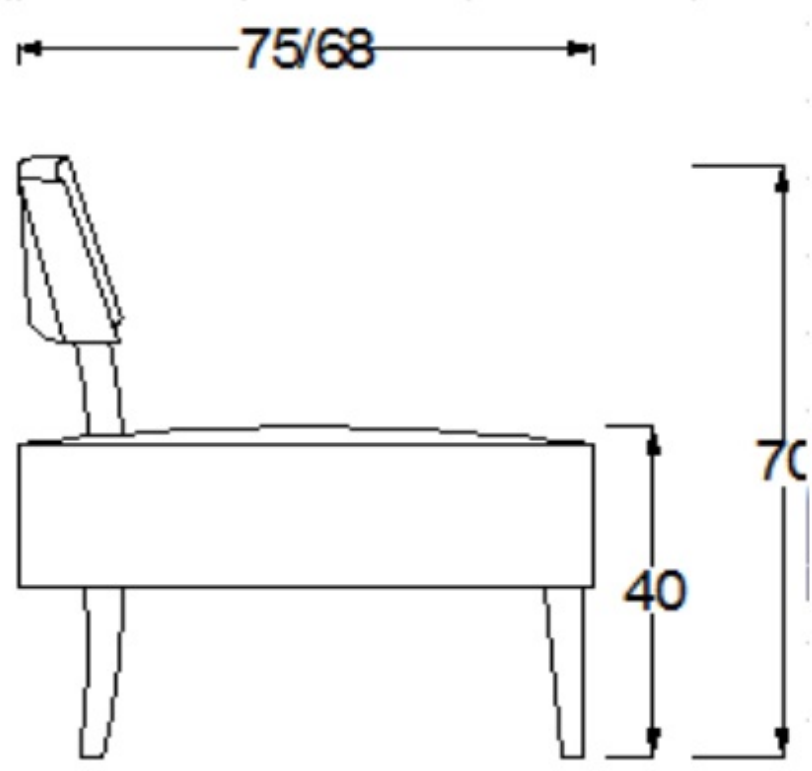
75/68
40
70