LOCARNO

FICHE TECHNIQUE

Dimensions et caractéristiques

Dimensions indiquées sur les schémas en annexe.



Schémas techniques en annexe

5104

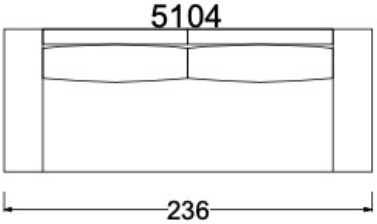

5106

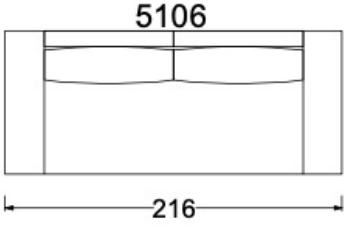

5108

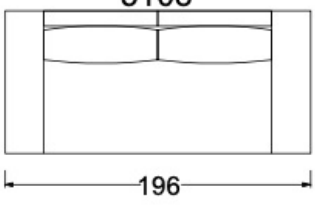

5110

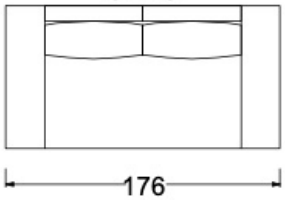

5124

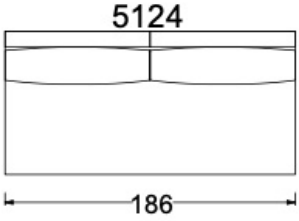

5126

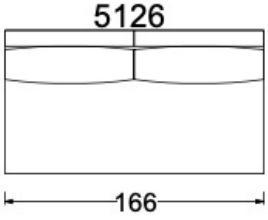

5128

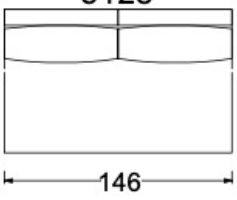

5130

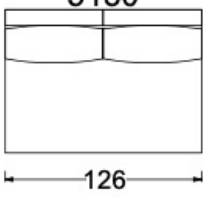

5165

5166

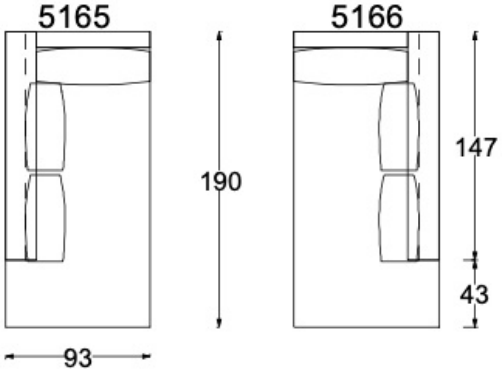

5181
BRACCIOLO
25 X 93 SX

5182
BRACCIOLO
25 X 93 DX

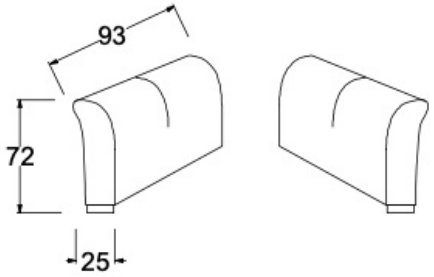

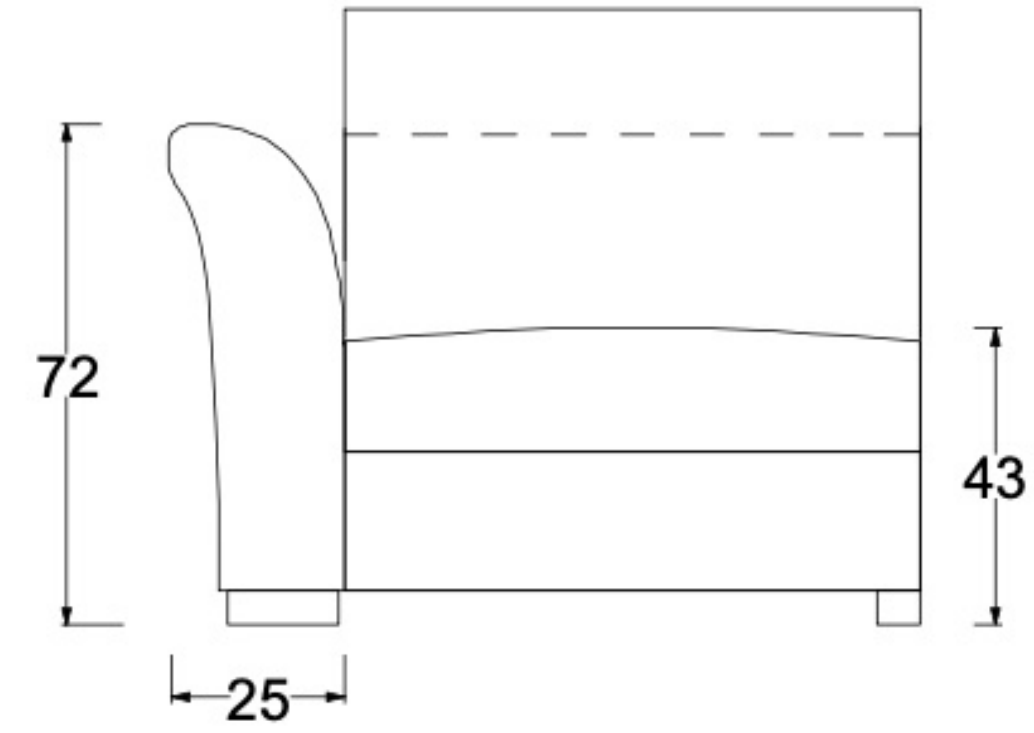
72
43
25

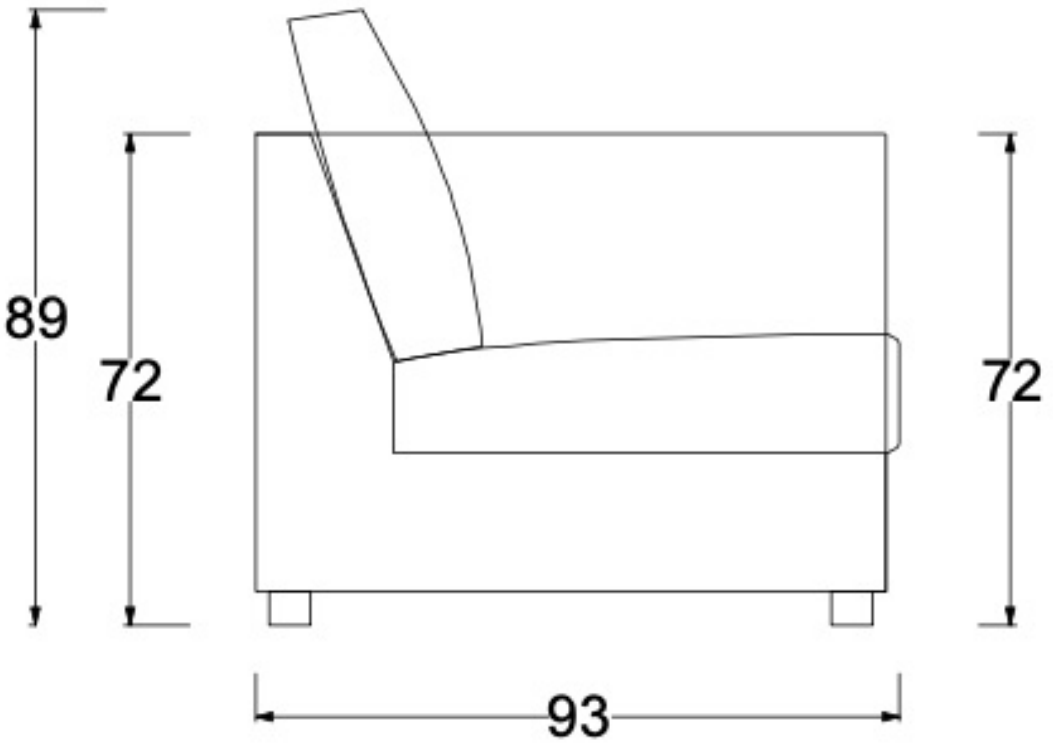
89
72
72
93