GARDA

FICHE TECHNIQUE

Dimensions et caractéristiques

Dimensions indiquées sur les schémas en annexe.



Schémas techniques en annexe

7400

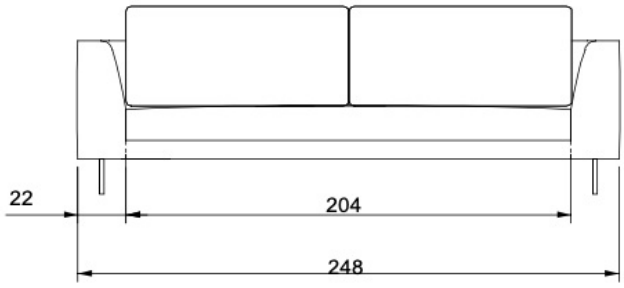

7402

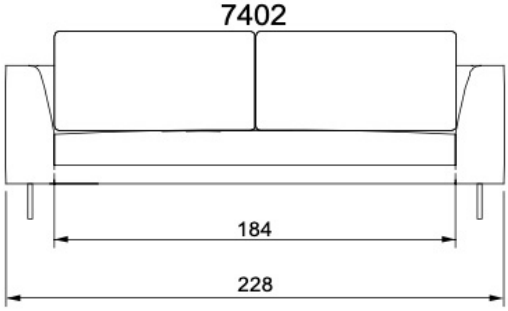

7404

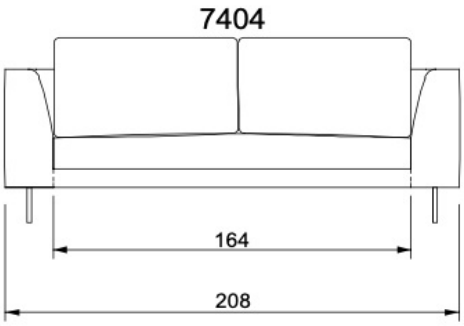

7406

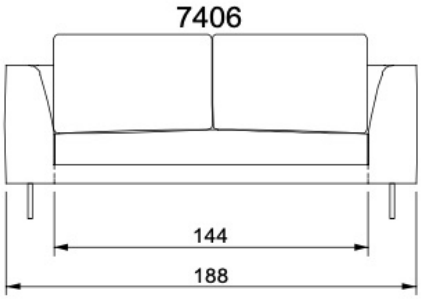

7489

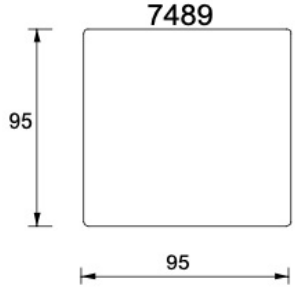

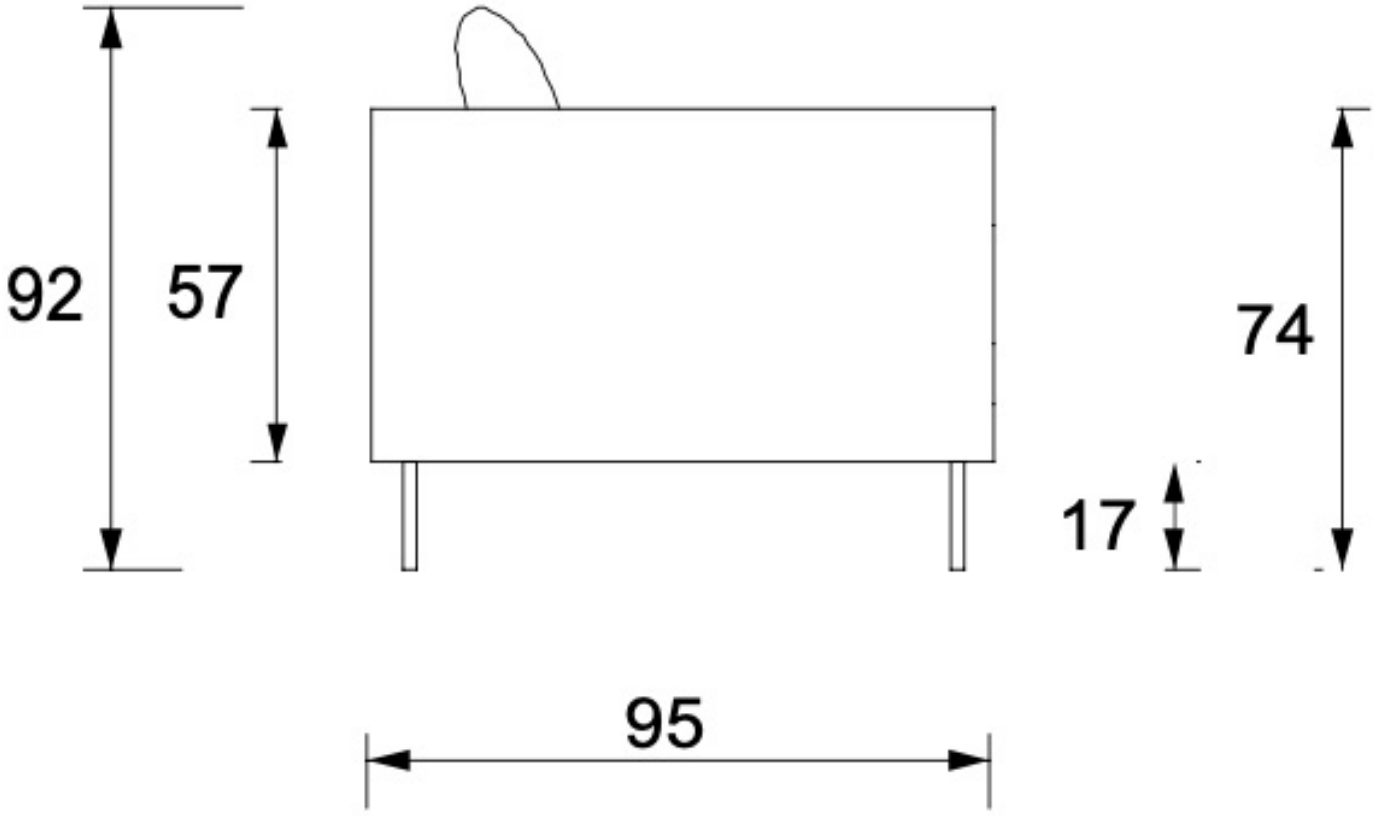
92
57
74
17
95