BELLUNO

FICHE TECHNIQUE

Dimensions et caractéristiques

Dimensions indiquées sur les schémas en annexe.



Schémas techniques en annexe

6202

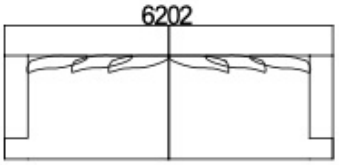

6204

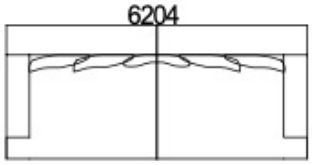

6206

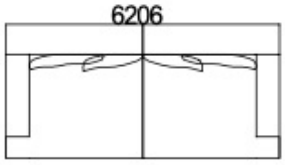

6208

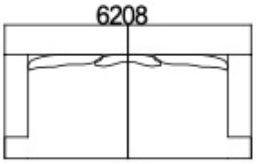

6210

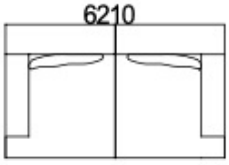

6214

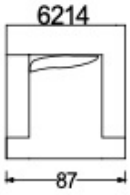

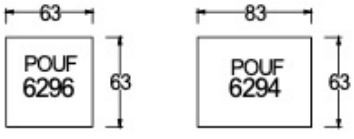

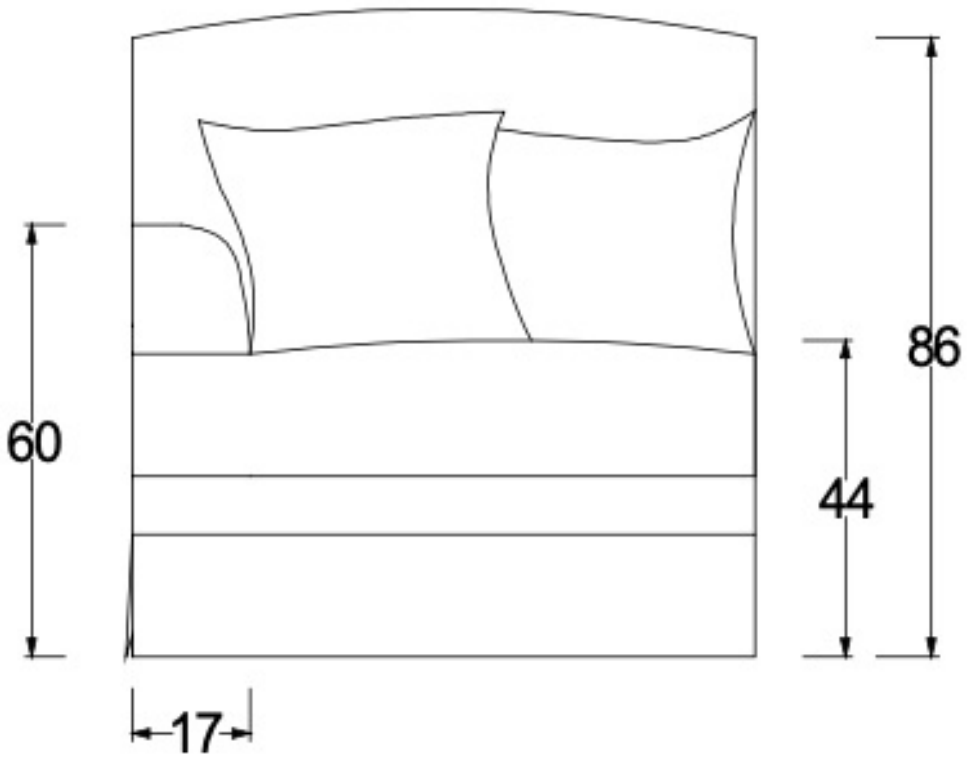
60
86
44
17

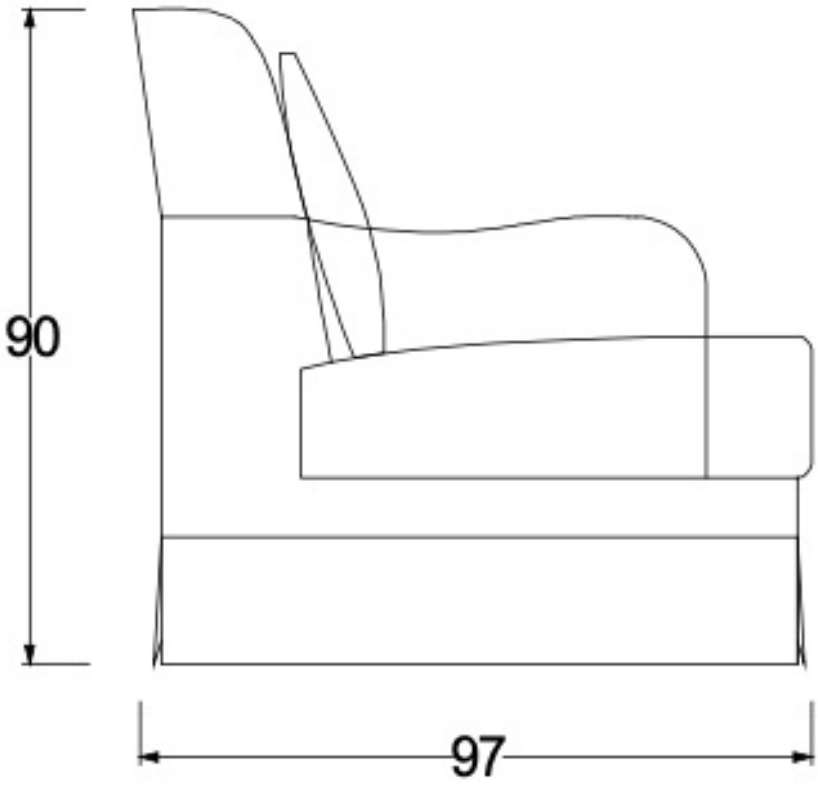
90
97