RIVERTONE

RICCIONE

FICHE TECHNIQUE

Dimensions et caractéristiques

Dimensions indiquées sur les schémas en annexe.



Schémas techniques en annexe

7301

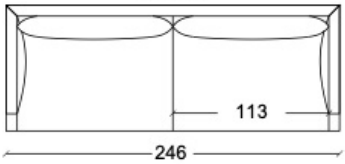

7322

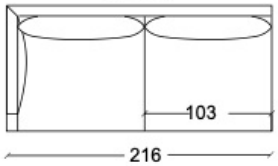

7323

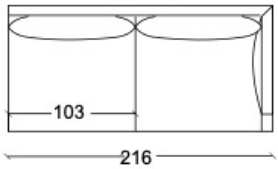

7302

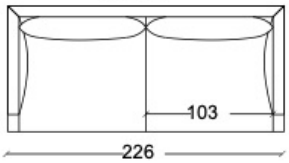

7324

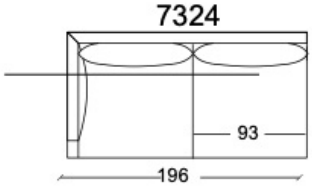

7325

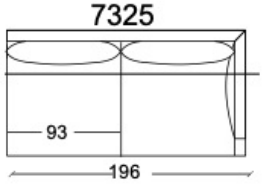

7304

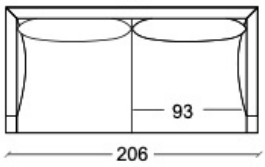

7326

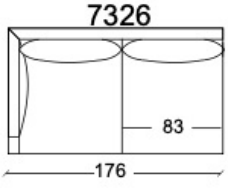

7327

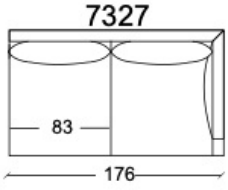

7306

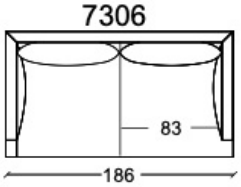

7330

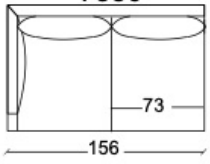

7331

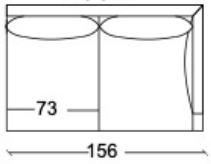

7308

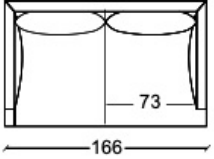

7344

7345

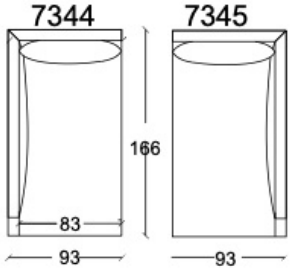

7389

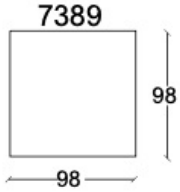

7356

7357

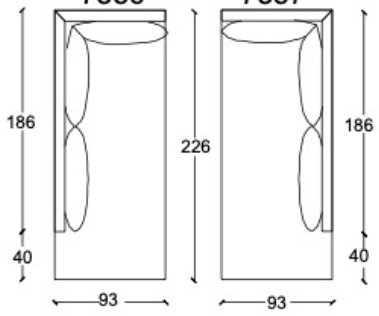

7315

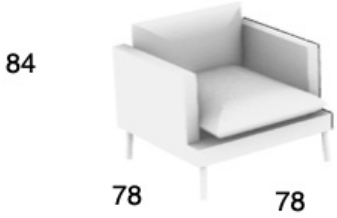

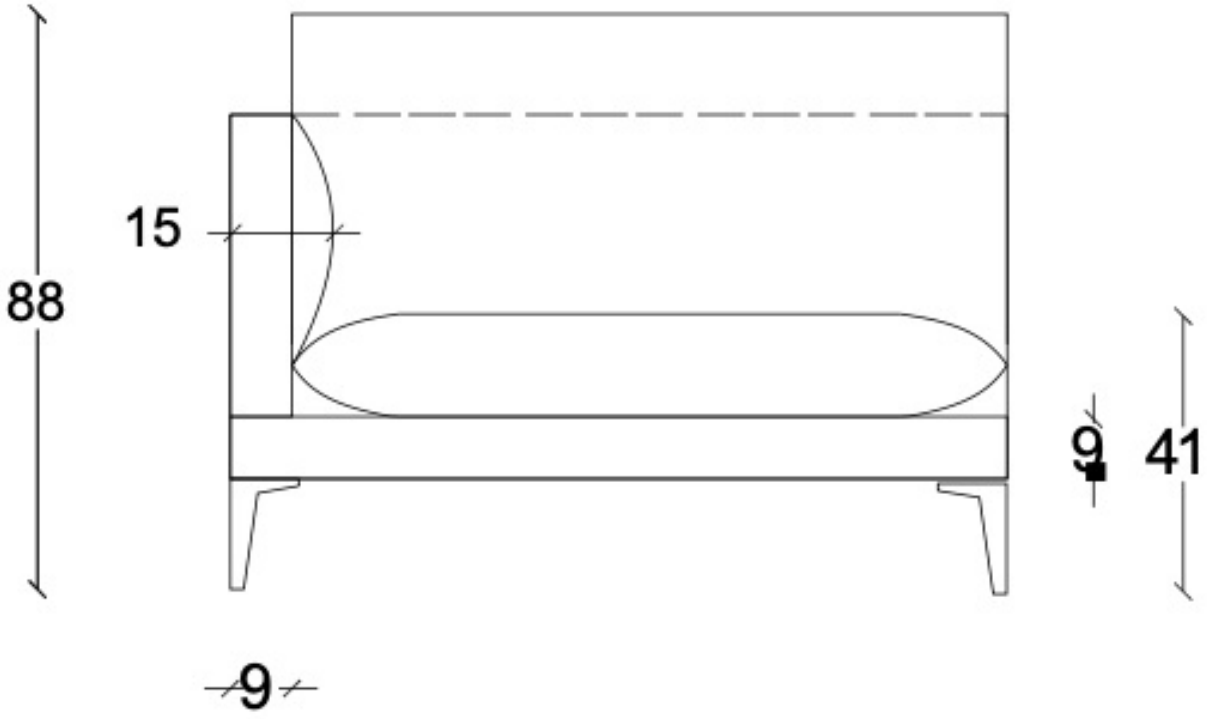
88
15
9
41
9

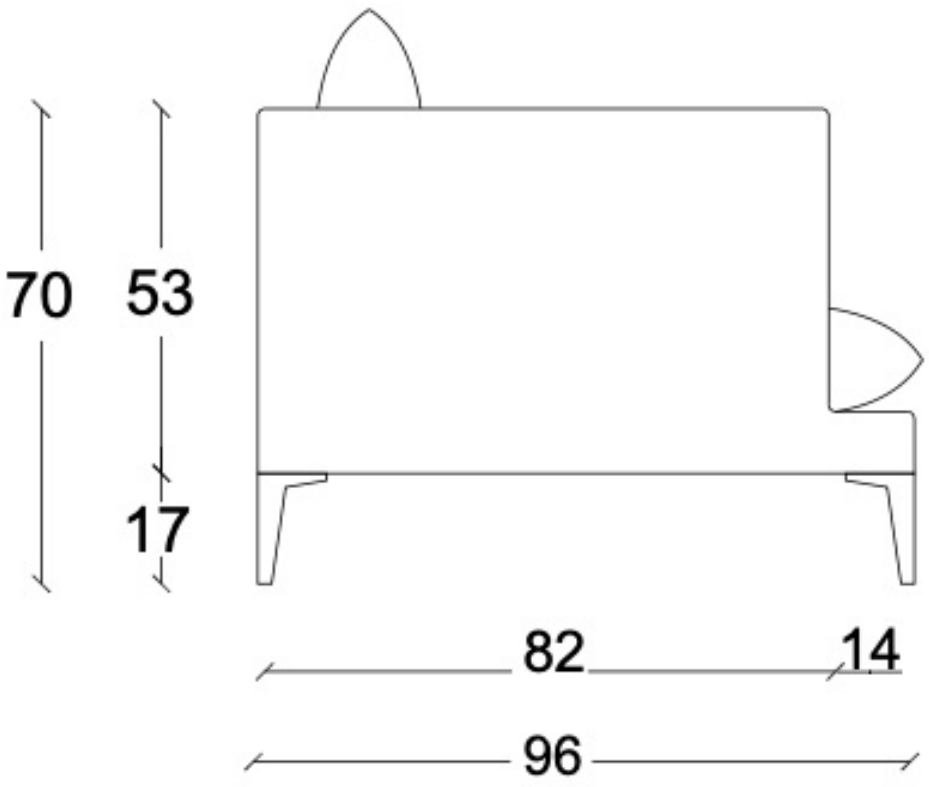
70
53
17
82
14
96