2899

FICHE TECHNIQUE

Fauteuil au design élégant et chaleureux, doté d’un châssis en finition moka et d’une assise tressée en corde nautique argilla

Dimensions et caractéristiques

Dimensions indiquées sur les schémas en annexe.

Finitions : VA, VK, VL, VS, VT
Corde Nautique : N12, N18, N60, N81



Schémas techniques en annexe

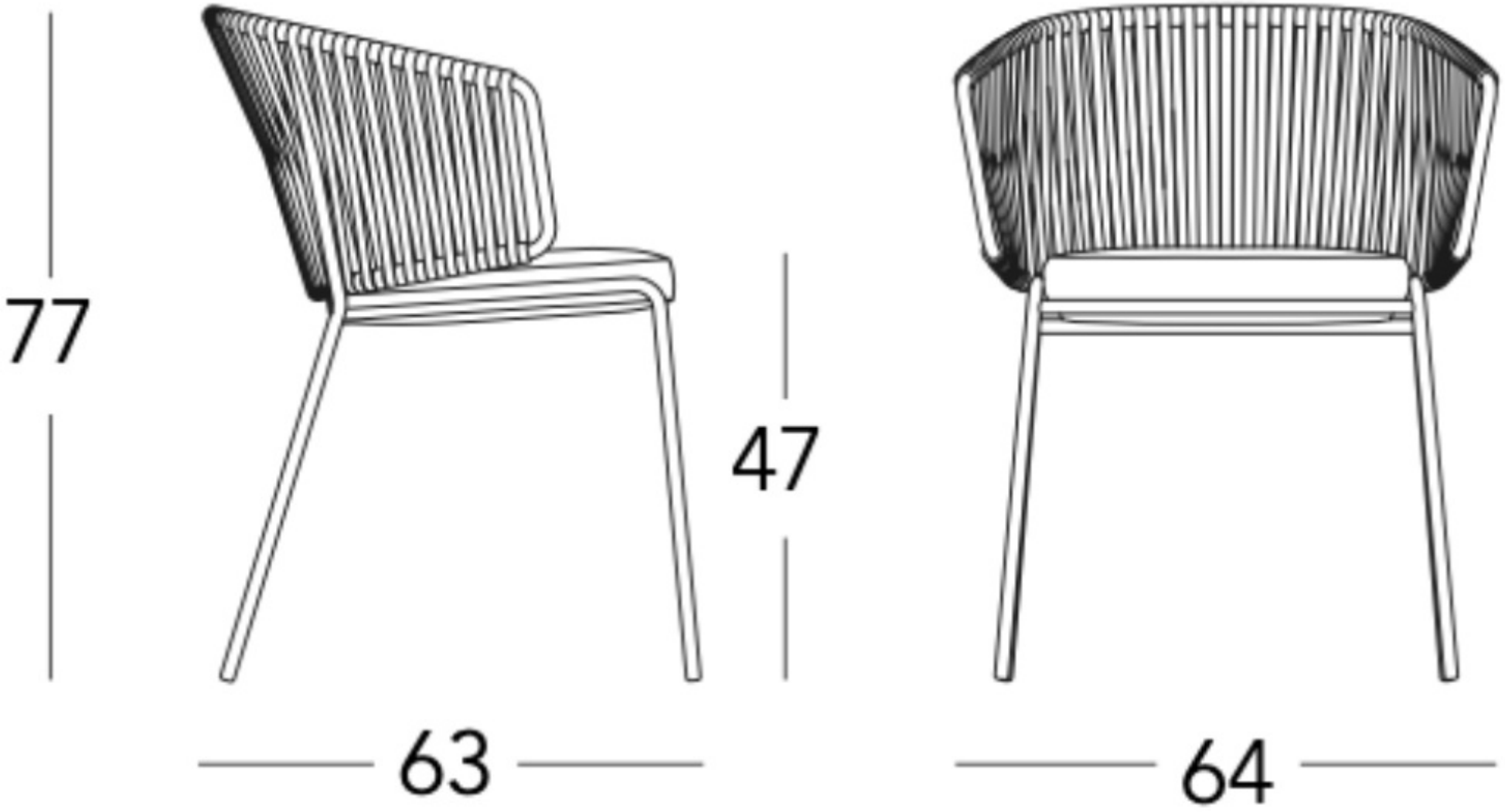
77
47
63
64

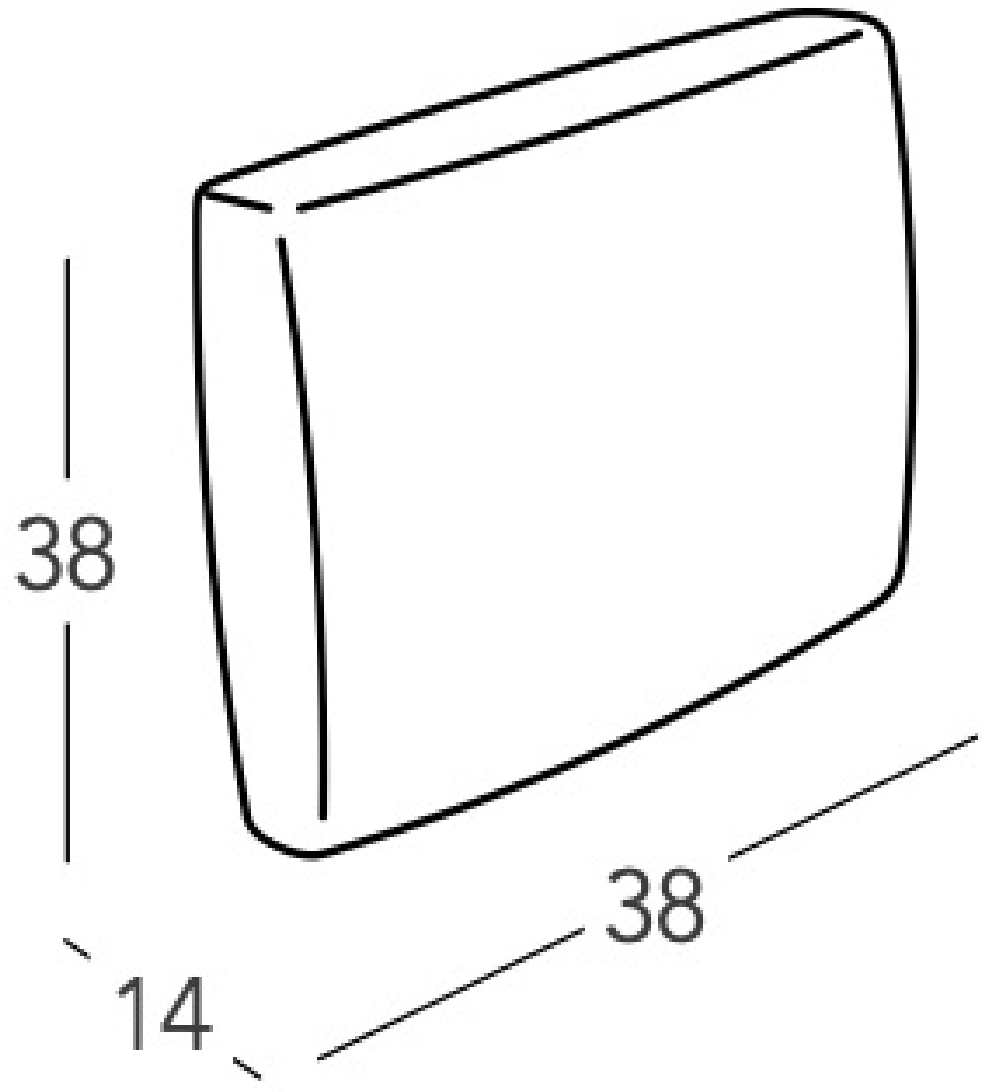
38
38
14