RIVERTONE

2898

FICHE TECHNIQUE

Fauteuil au design contemporain et raffiné, doté d’un châssis en finition anthracite qui lui confère une allure sobre et moderne.

Dimensions et caractéristiques

Dimensions indiquées sur les schémas en annexe.

Finitions : VA, VD, VE, VK, VL, VT
Tissus : A2 H7, A2 H9, A2 I0, S8 G10, S8 G6, S8 G7, S8 G8, S8 G9, TD G2, TD G3, TD G4, TD G5, TR I1, TR I2



Schémas techniques en annexe

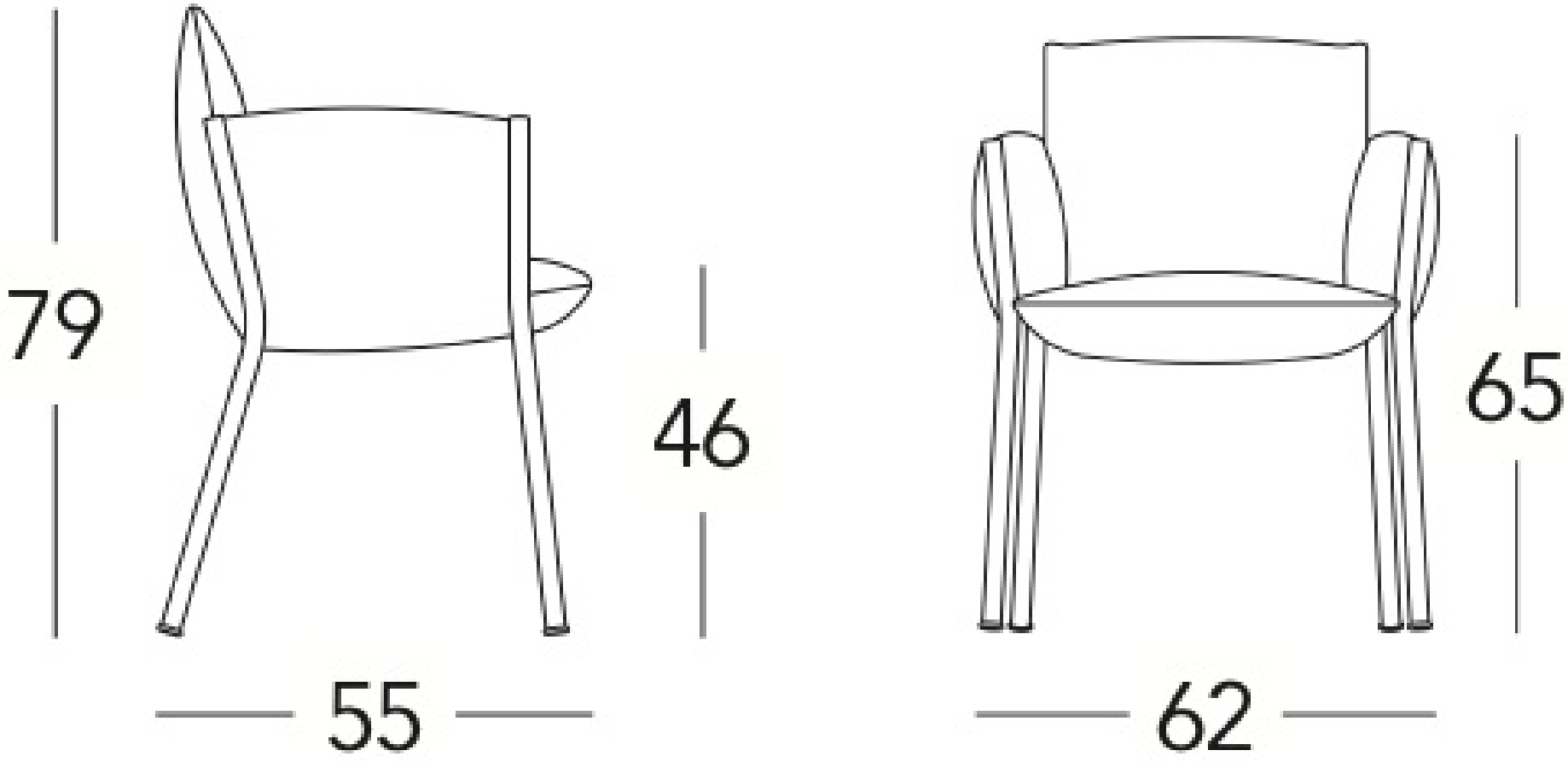
79
46
55
65
62