2895

FICHE TECHNIQUE

Chaise au design minimaliste et intemporel, entièrement fabriquée en bois de hêtre, mettant en valeur des lignes épurées et une construction robuste

Dimensions et caractéristiques

Dimensions indiquées sur les schémas en annexe.

Finitions : FA, FG, HB, HN, HW



Schémas techniques en annexe

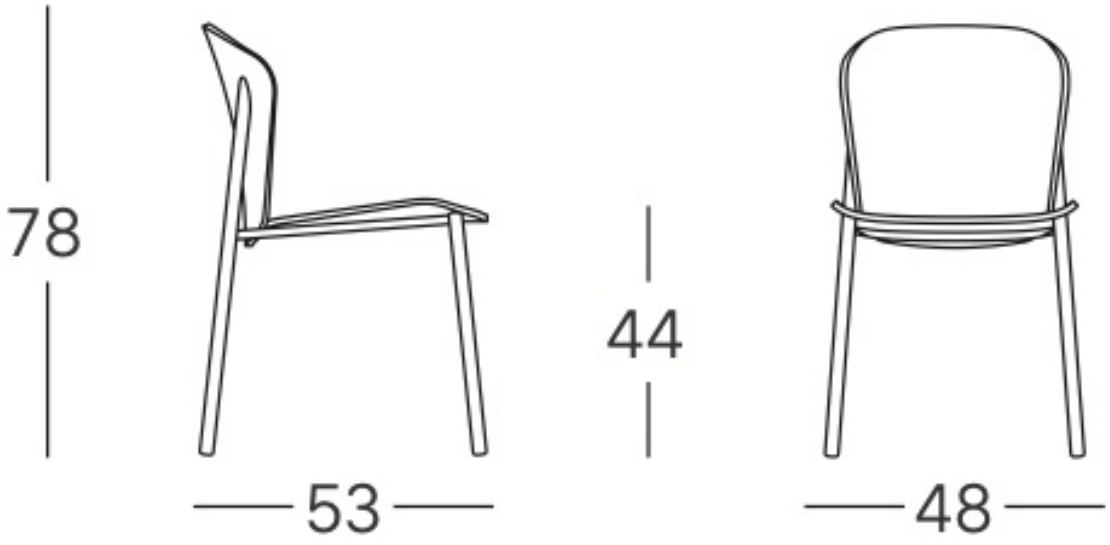
78
53
44
48

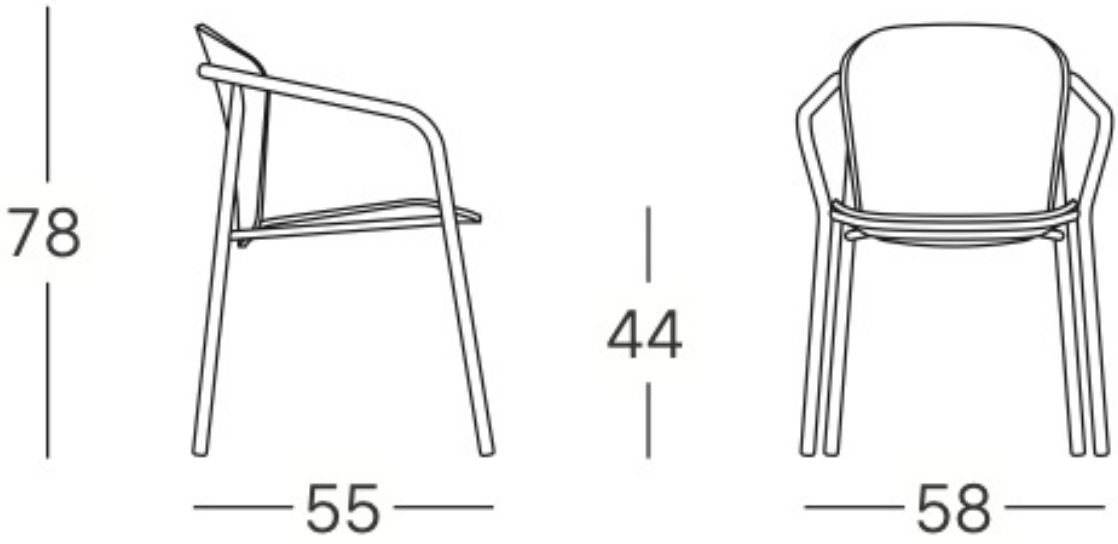
78
55
44
58