RIVERTONE

2892

FICHE TECHNIQUE

Fauteuil au design vintage et sophistiqué, conçu avec une assise ergonomique et un revêtement bronze qui lui confère un caractère unique

Dimensions et caractéristiques

Dimensions indiquées sur les schémas en annexe.

Finitions : BV, NB, NO, OM, VA, VE
Tissus : Anthracite, Crème, Gris perle, Taupe, Turquoise



Schémas techniques en annexe

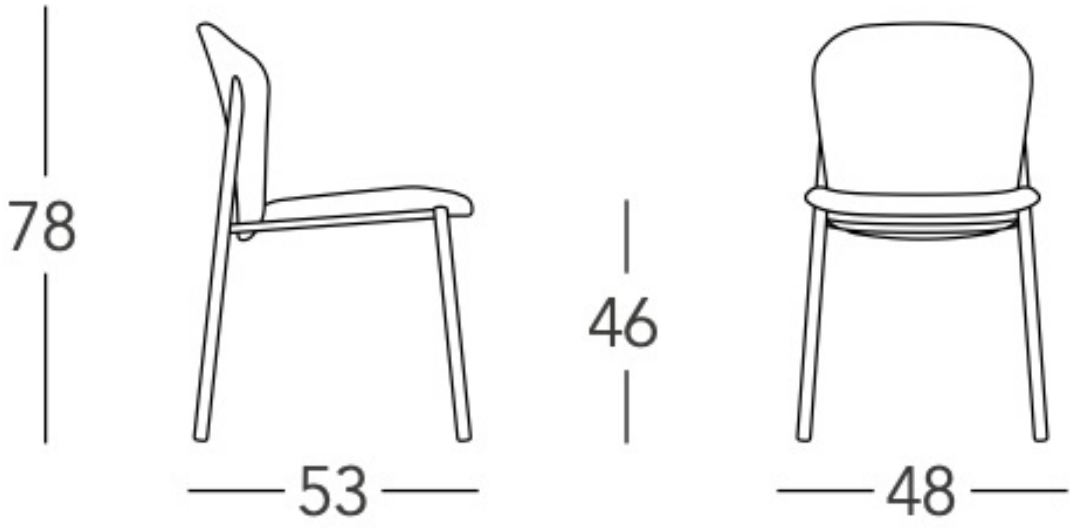
78
53
46
48

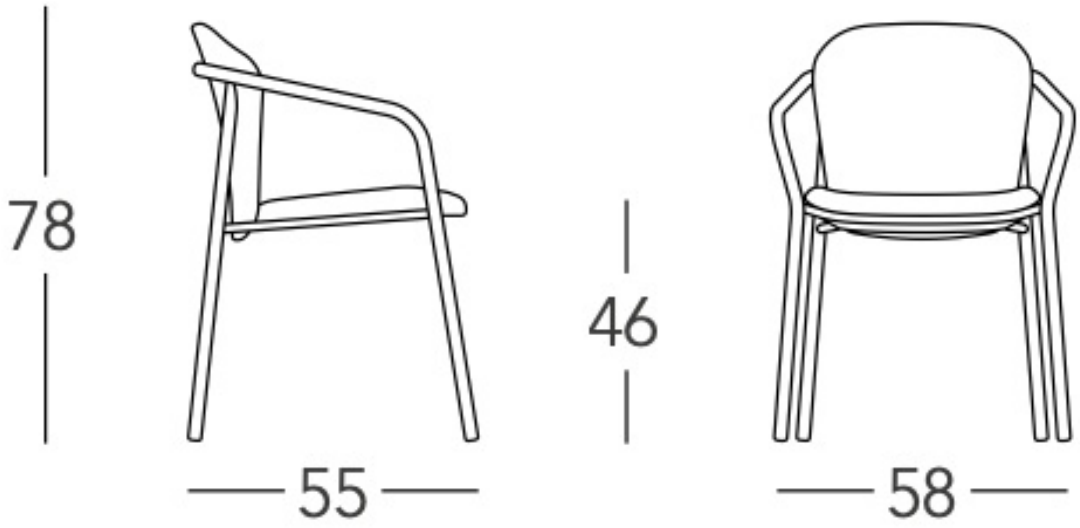
78
55
46
58