2889

FICHE TECHNIQUE

Fauteuil formant la partie droite d’un sofa, conçu dans un style moderne et élégant.

Dimensions et caractéristiques

Dimensions indiquées sur les schémas en annexe.

Finitions : VA, VE, VH, VK, VL, VT
Tissus : C0, C3, C8, H1, H2, H3, H4, H5, H6, H7, H8



Schémas techniques en annexe

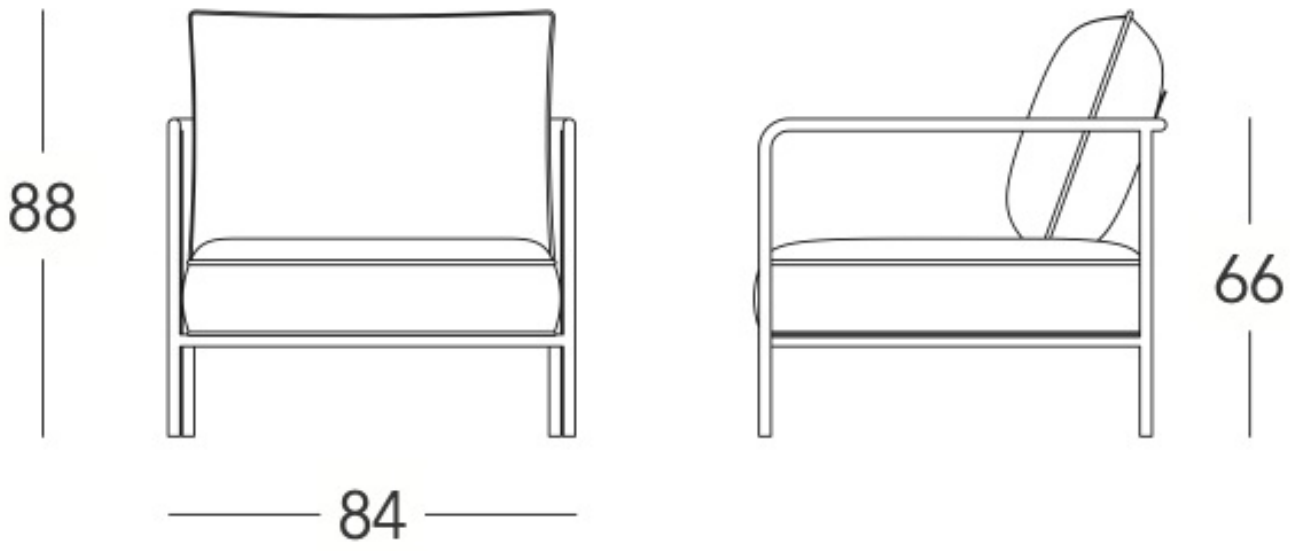
88
84
66

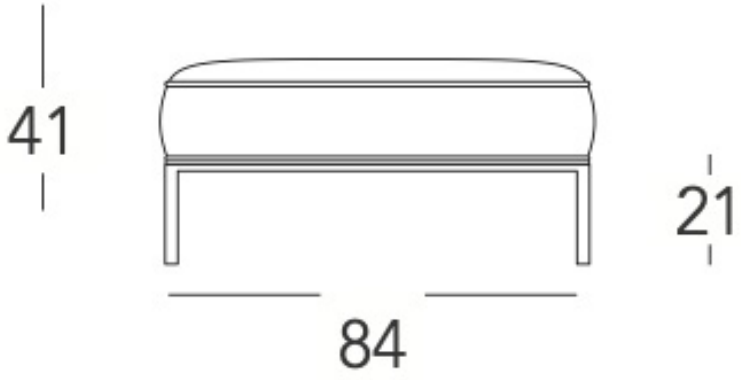
41
84
21

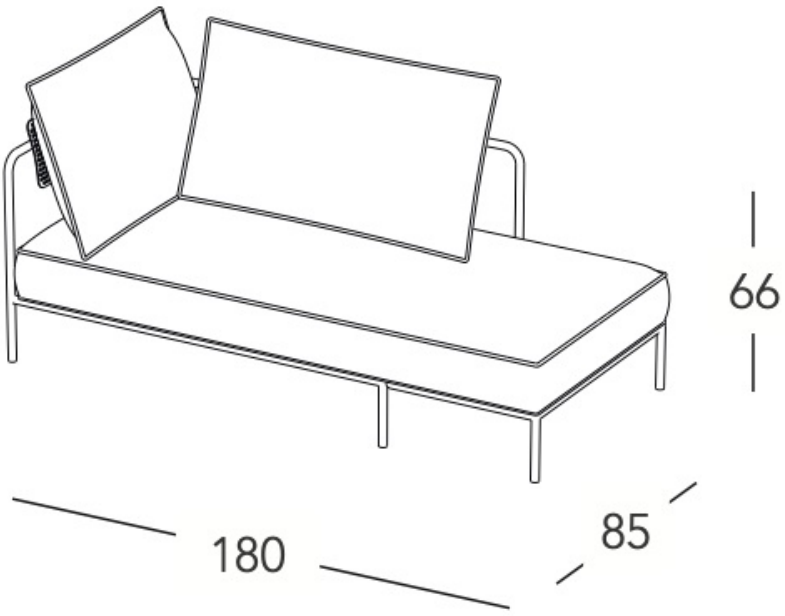
66
180
85

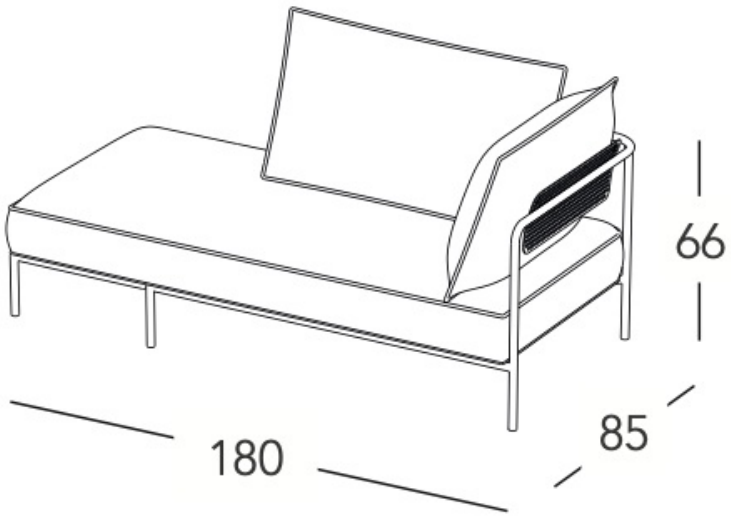
66
180
85

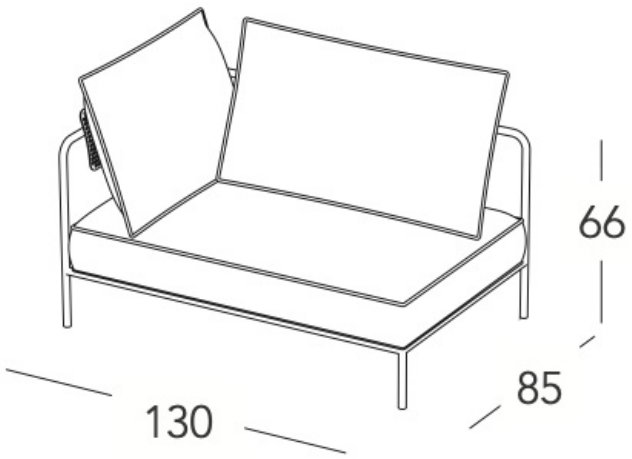
66
85
130

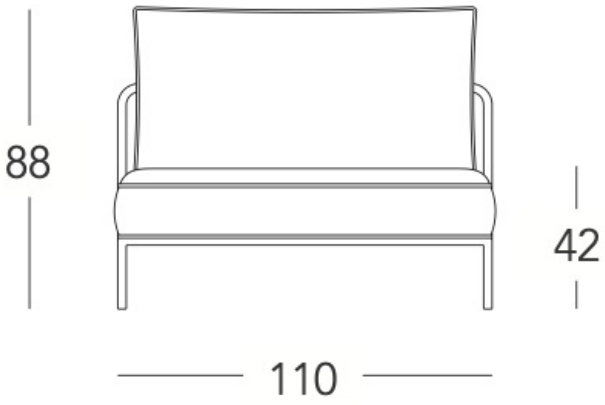
88
42
110

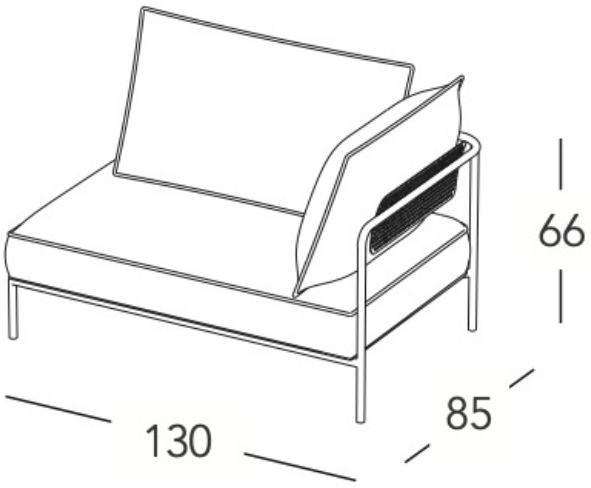
66
85
130