2888

FICHE TECHNIQUE

Fauteuil au design contemporain et élégant, doté d'une partie centrale mobile et d'un cadre peint

Dimensions et caractéristiques

Dimensions indiquées sur les schémas en annexe.

Finitions : VA, VE, VH, VK, VL, VT
Tissus : C0, C3, C8, H1, H2, H3, H4, H5, H6, H7, H8, I5



Schémas techniques en annexe

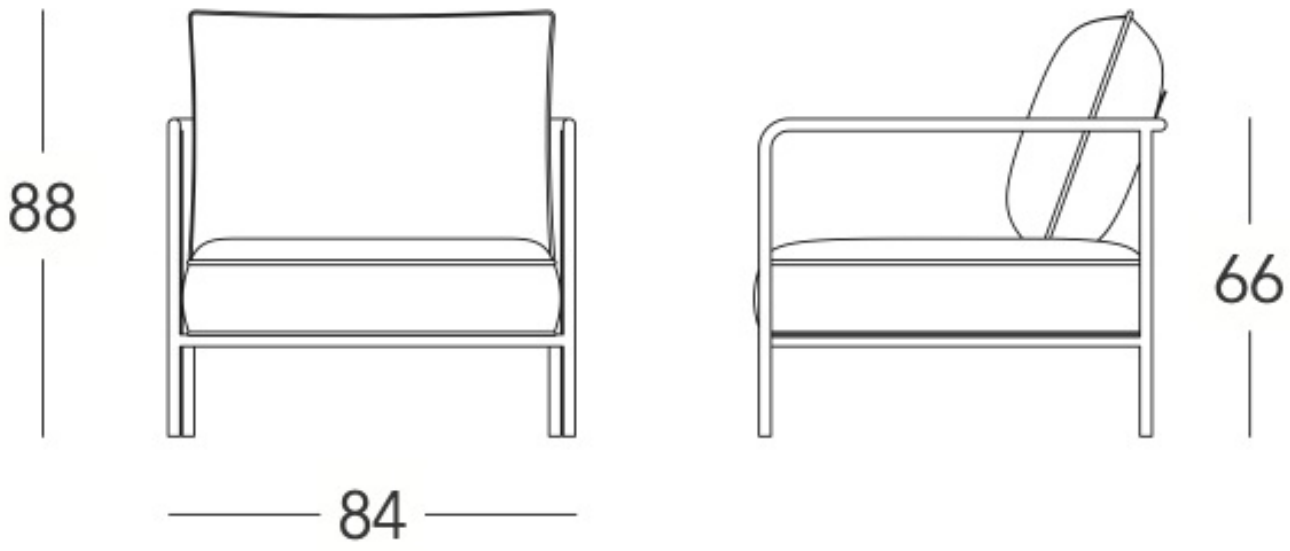
88
84
66

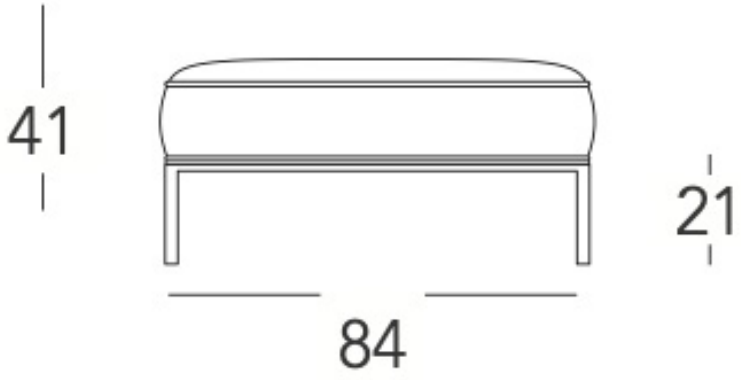
41
84
21

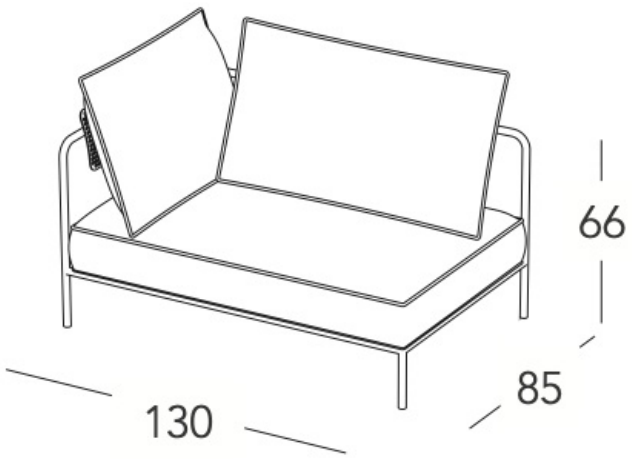
66
85
130

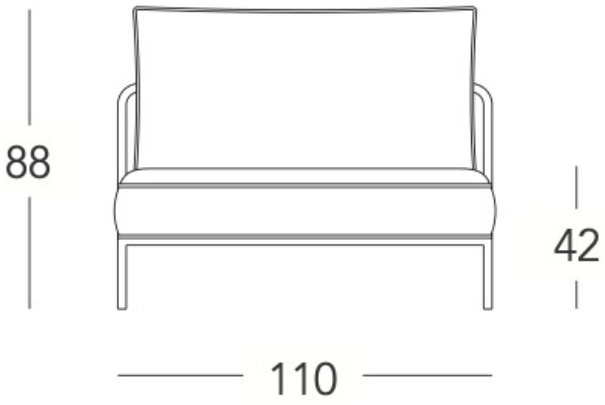
88
42
110

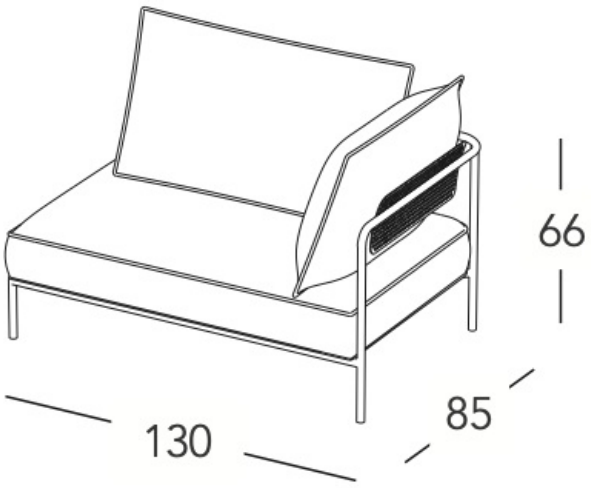
66
85
130

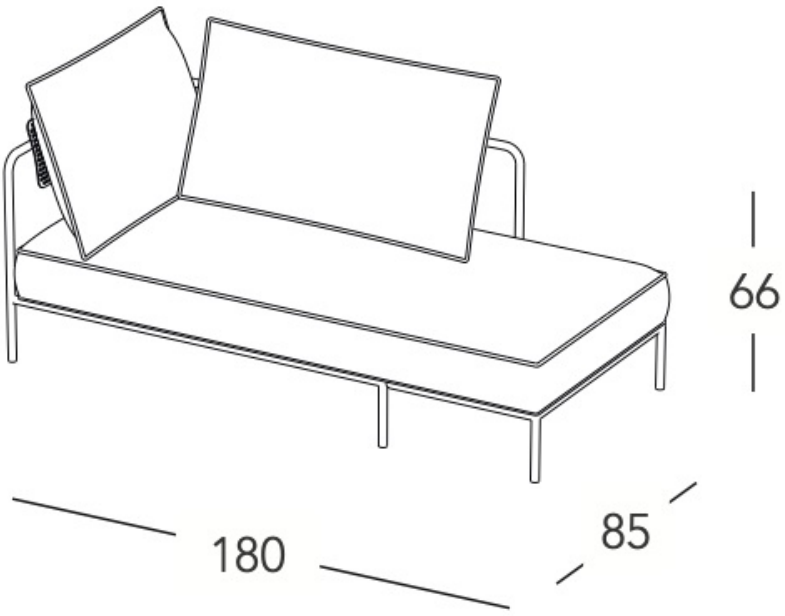
66
180
85

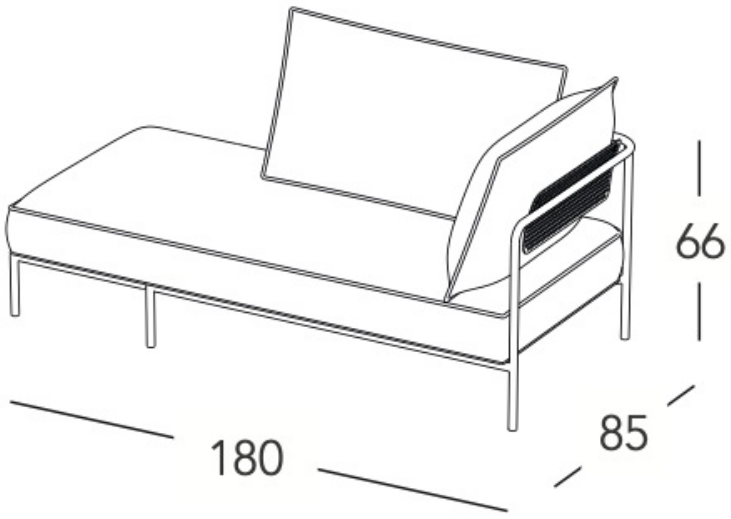
66
180
85

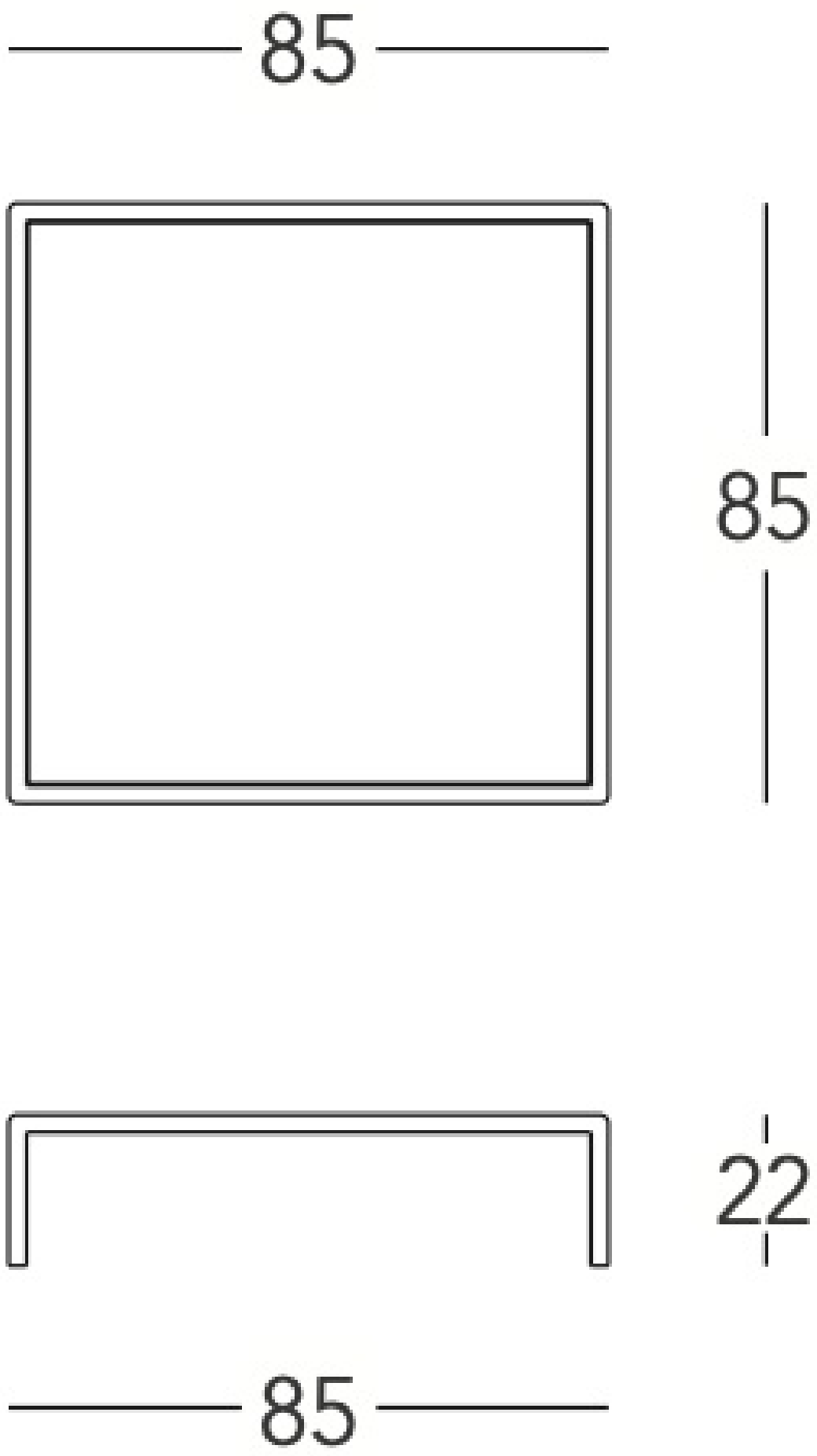
85
85
22
85