2887

FICHE TECHNIQUE

Sofa modulaire au design épuré et moderne, conçu avec une structure robuste et durable en finition VA. La partie gauche est équipée d'un set de coussins offrant un confort supérieur et un soutien ergonomique

Dimensions et caractéristiques

Dimensions indiquées sur les schémas en annexe.

Finitions : VA, VE, VH, VK, VL, VT
Tissus : C0, C3, C8, H1, H2, H3, H4, H5, H6, H7, H8, I5
Tissus Coussin : B6, B7, B8, B9, C0, C1, C4, H0, H1, H2, H6, I6
Finitions Table : VA, VE, VH, VK, VL, VT
Finitions Plateau : 575, 91, 92



Schémas techniques en annexe

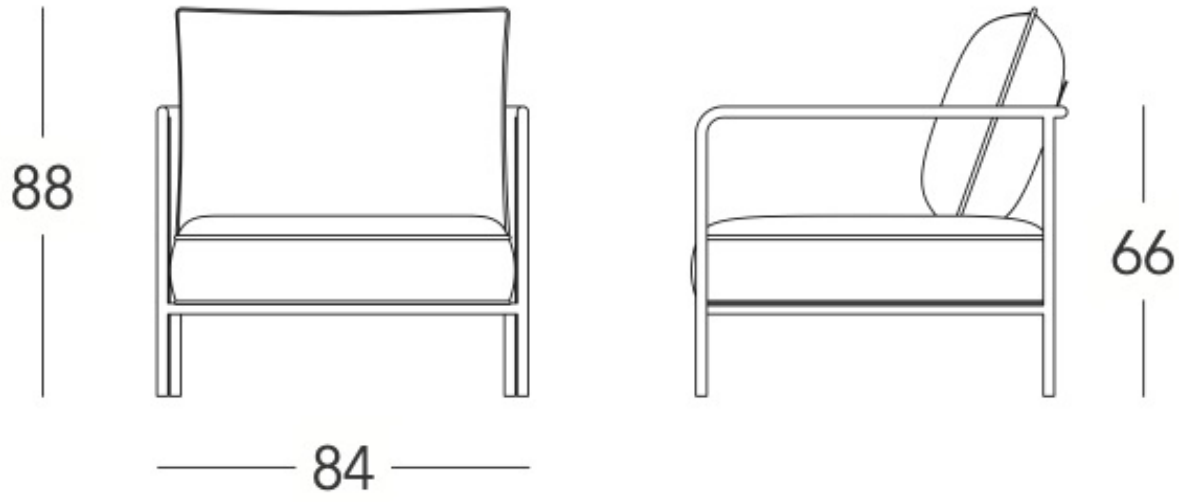
88
84
66

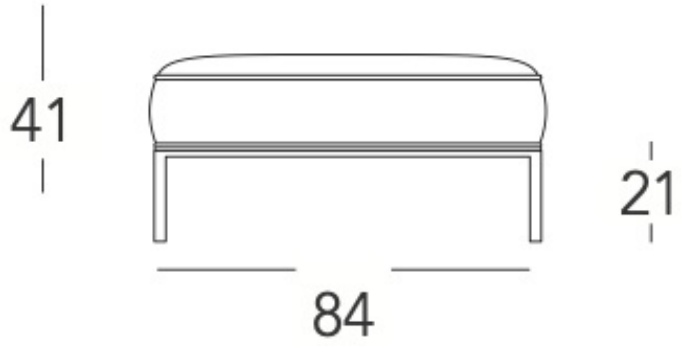
41
21
84

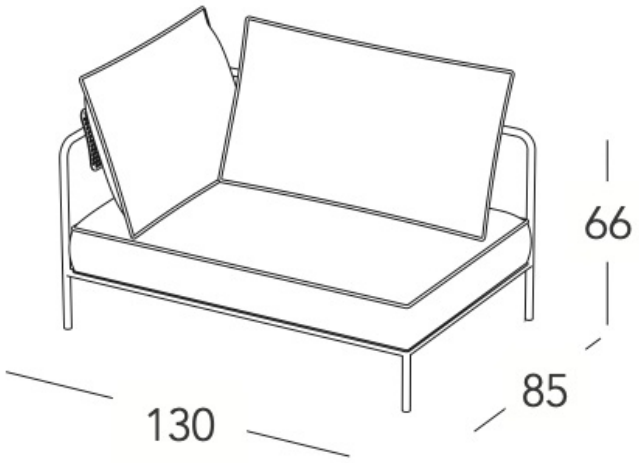
66
85
130

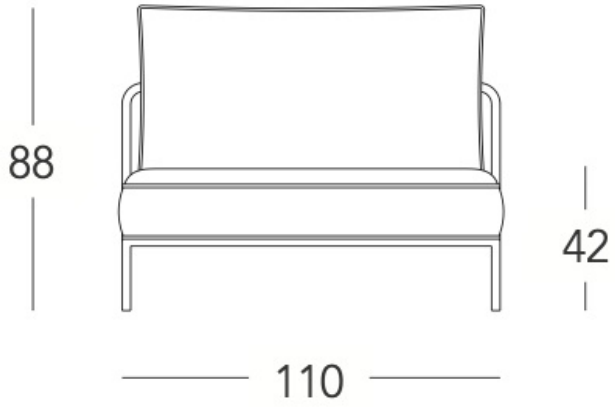
88
42
110

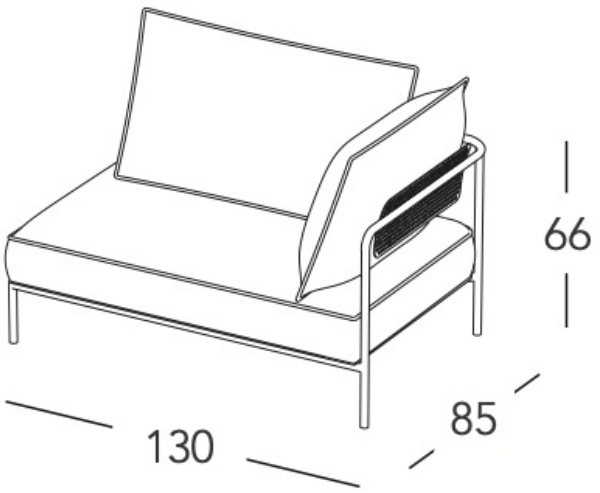
66
85
130

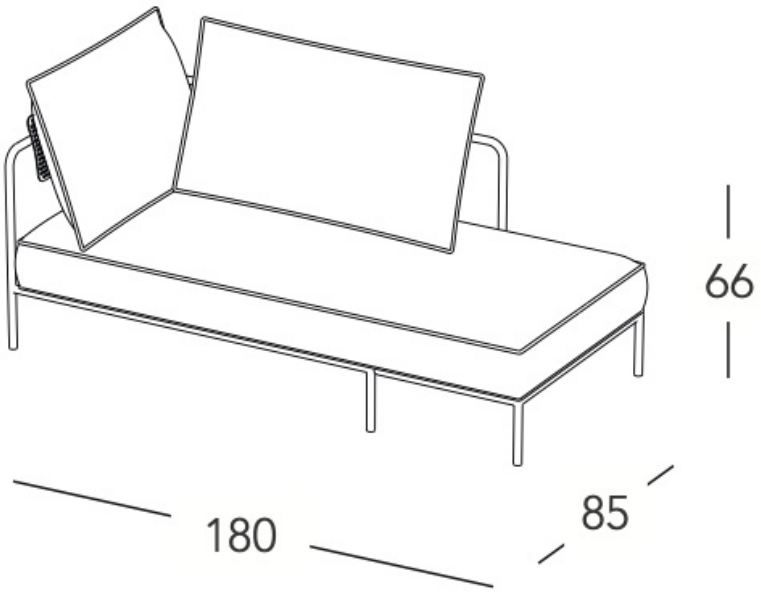
66
180
85

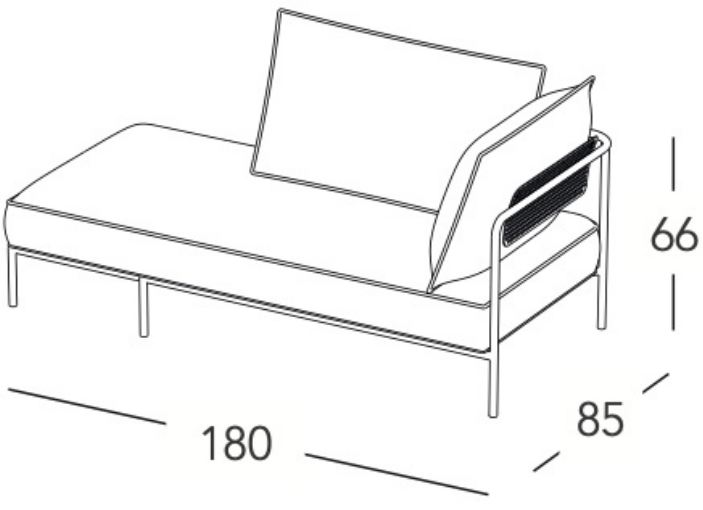
66
180
85

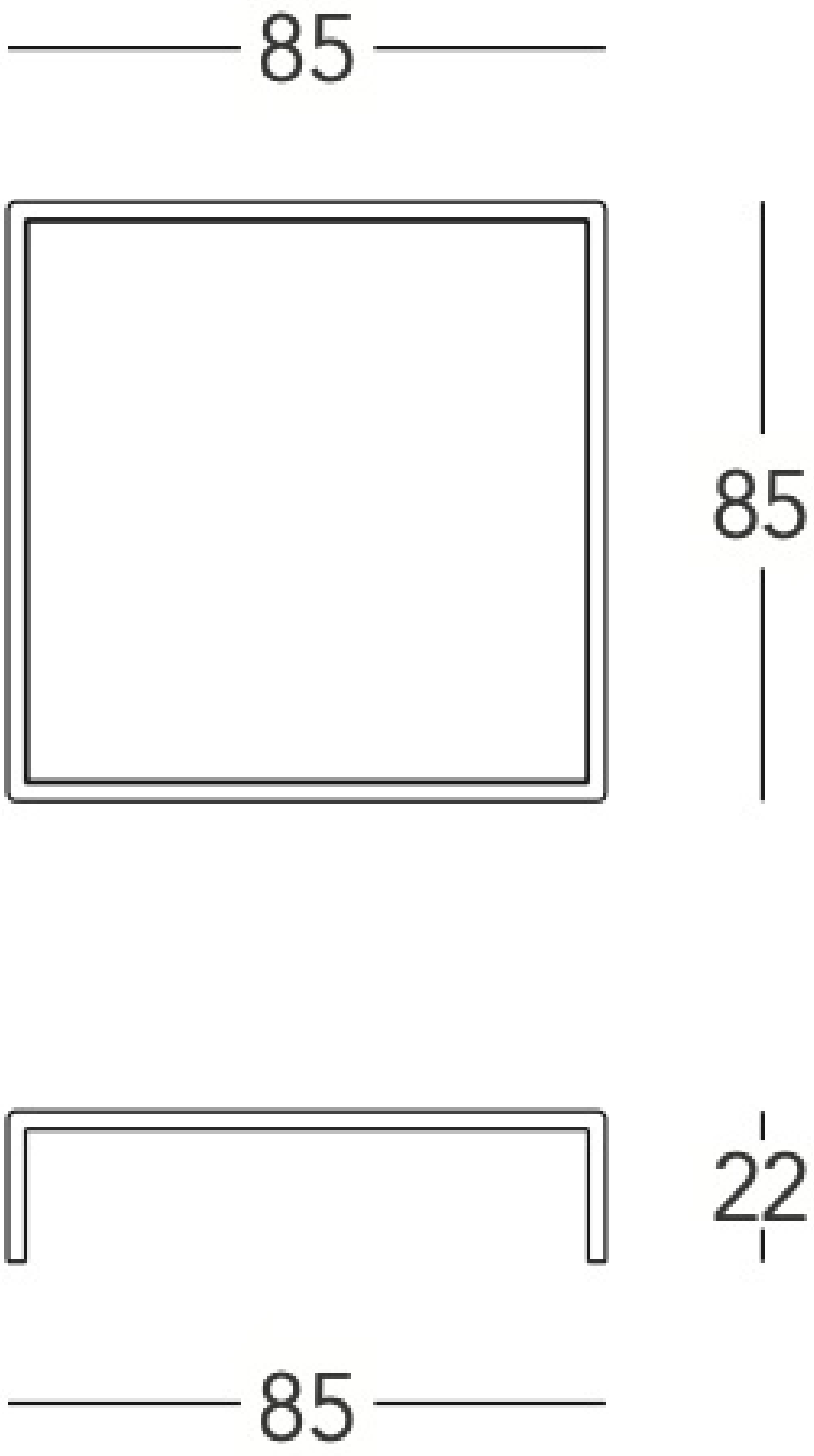
85
85
22
85