2887

FICHE TECHNIQUE

Sofa modulaire au design épuré et moderne, conçu avec une structure robuste et durable en finition VA Préparer votre devis Référence et usage Précisez la référence ou l’option ainsi que le type d’espace à équiper.

Dimensions et caractéristiques

Dimensions indiquées sur les schémas en annexe.

Finitions : VA, VE, VH, VK, VL, VT
Tissus : B7, C0, C3, C8, H1, H2, H3, H4, H5, H6, H7, H8, I5



Schémas techniques en annexe

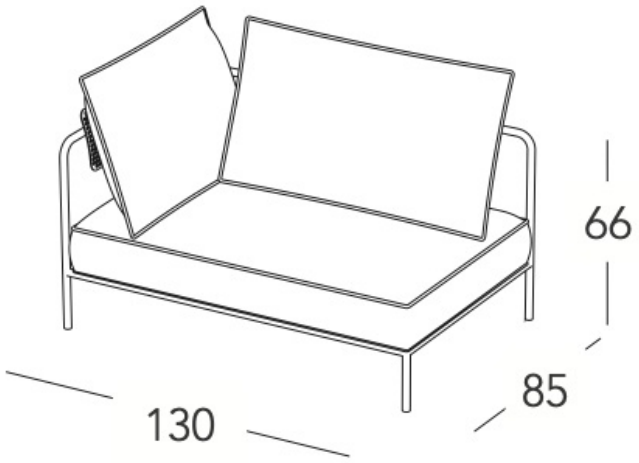
66
85
130

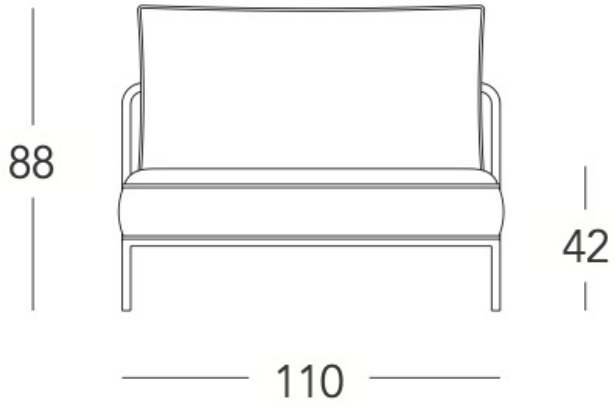
88
42
110

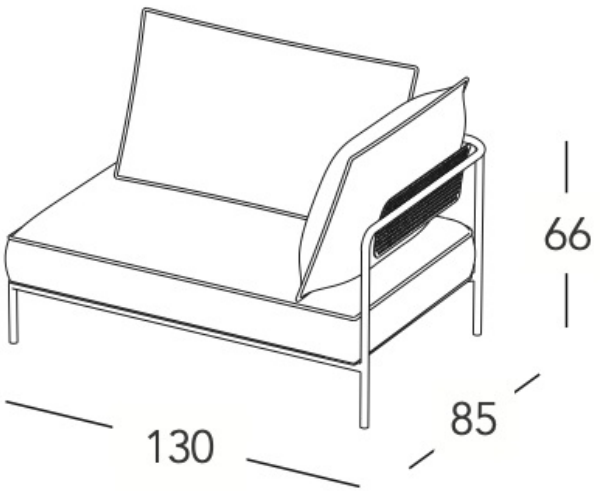
66
85
130

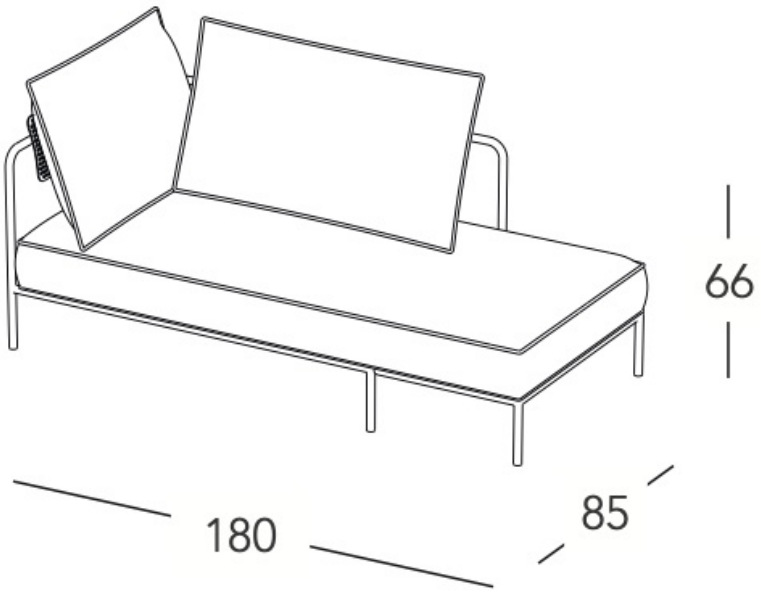
66
180
85

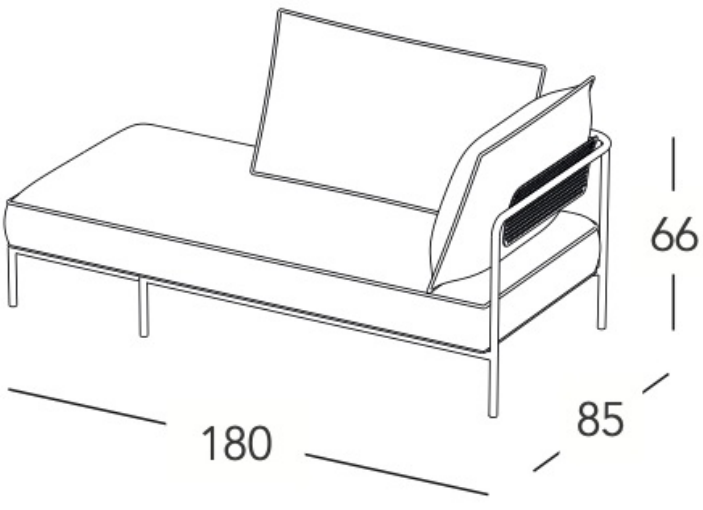
66
180
85

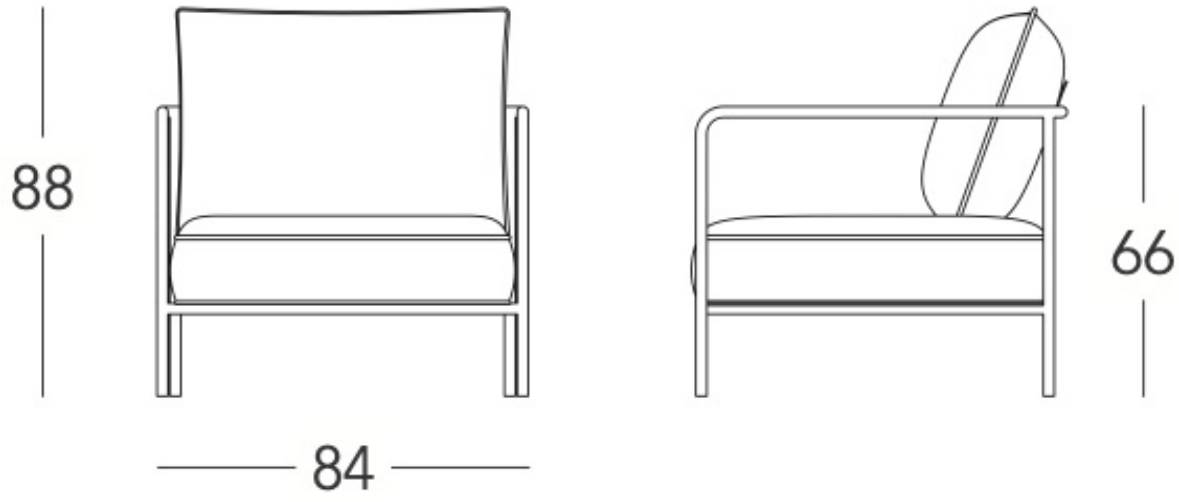
88
84
66

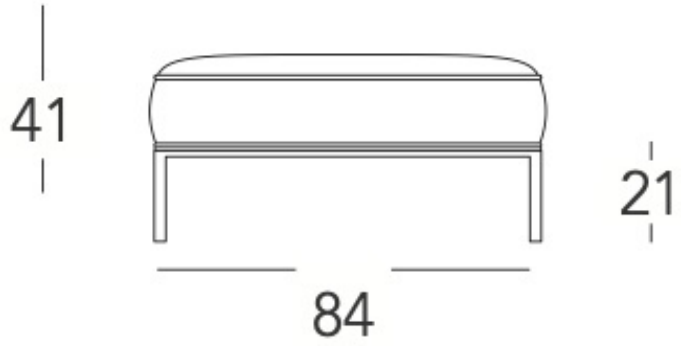
41
21
84

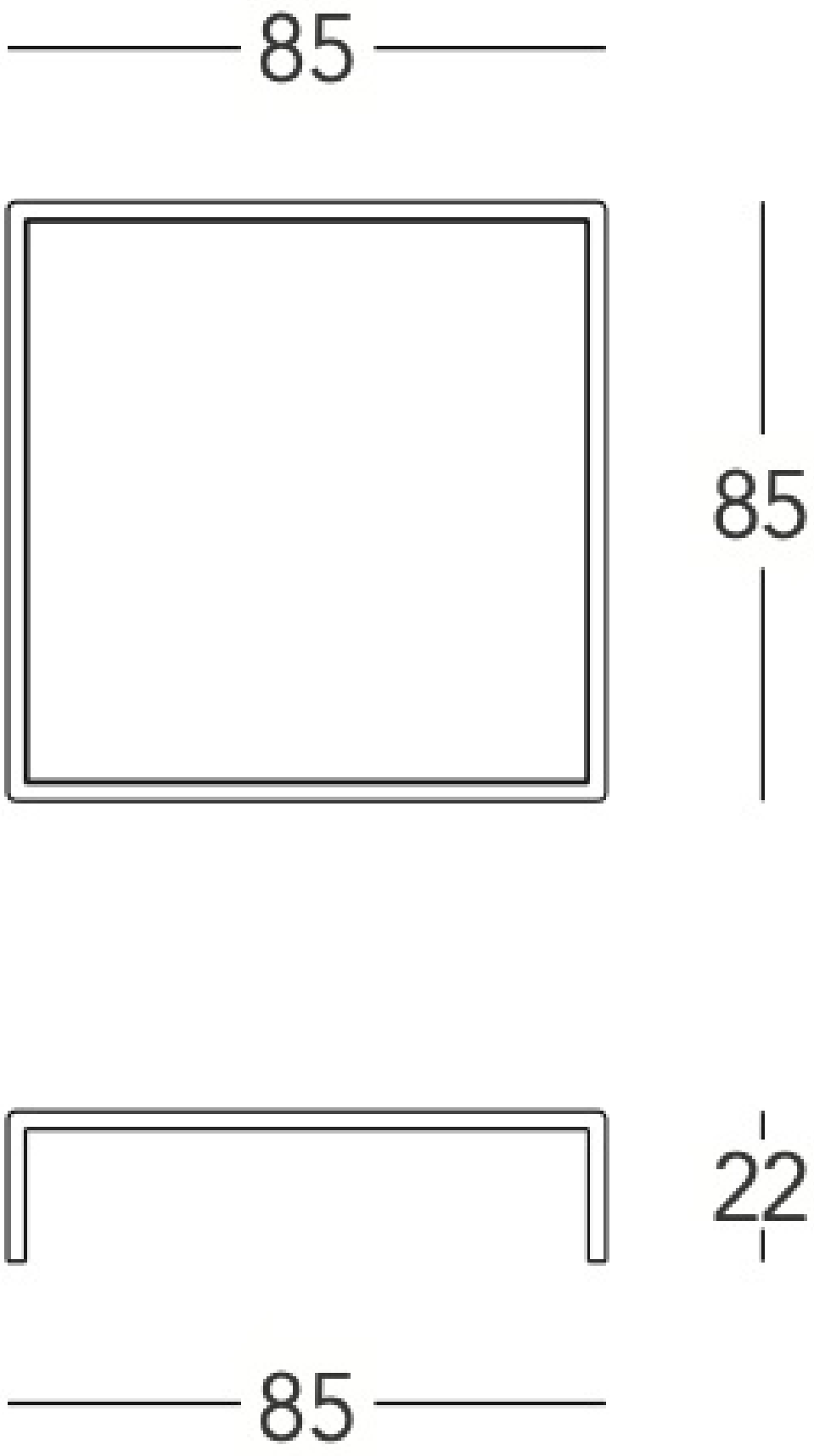
85
85
22
85