RIVERTONE

2886

FICHE TECHNIQUE

Balancelle au design innovant et contemporain, offrant une assise confortable et suspendue pour un moment de relaxation

Dimensions et caractéristiques

Dimensions indiquées sur les schémas en annexe.

Finitions : ZA, ZE, ZO, ZT, ZY
Corde Nautique : N18, N30, N57, N84



Schémas techniques en annexe

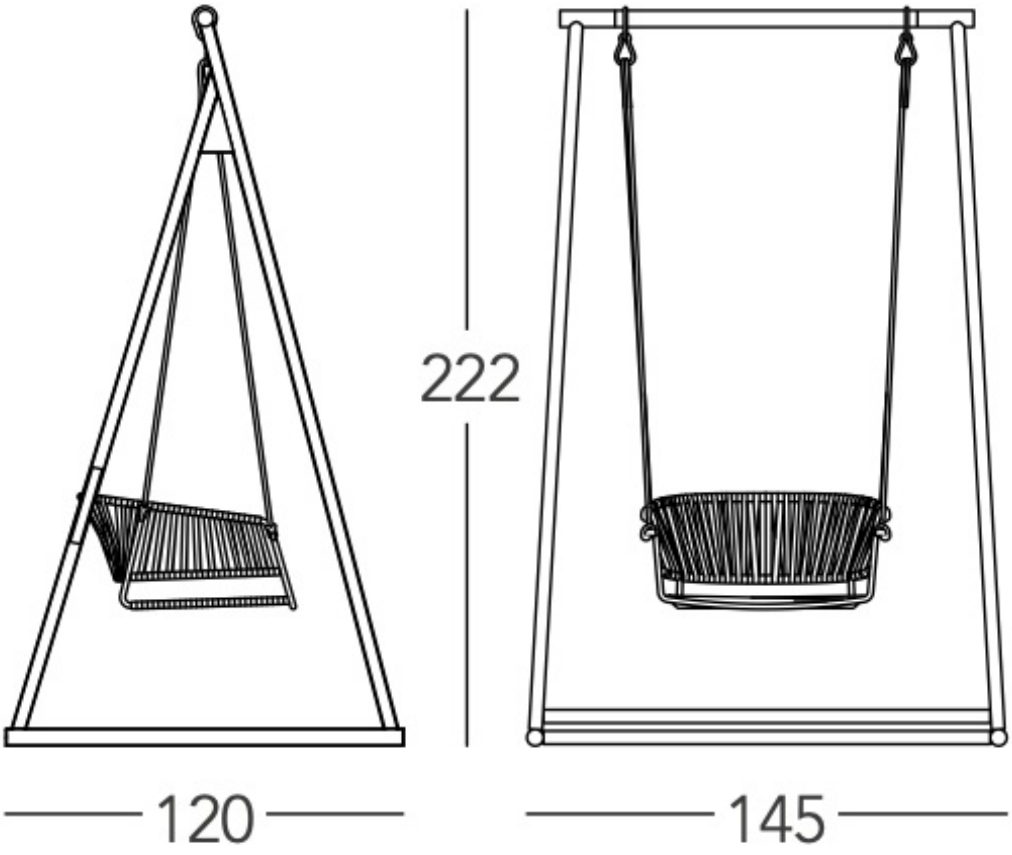
222
120
145

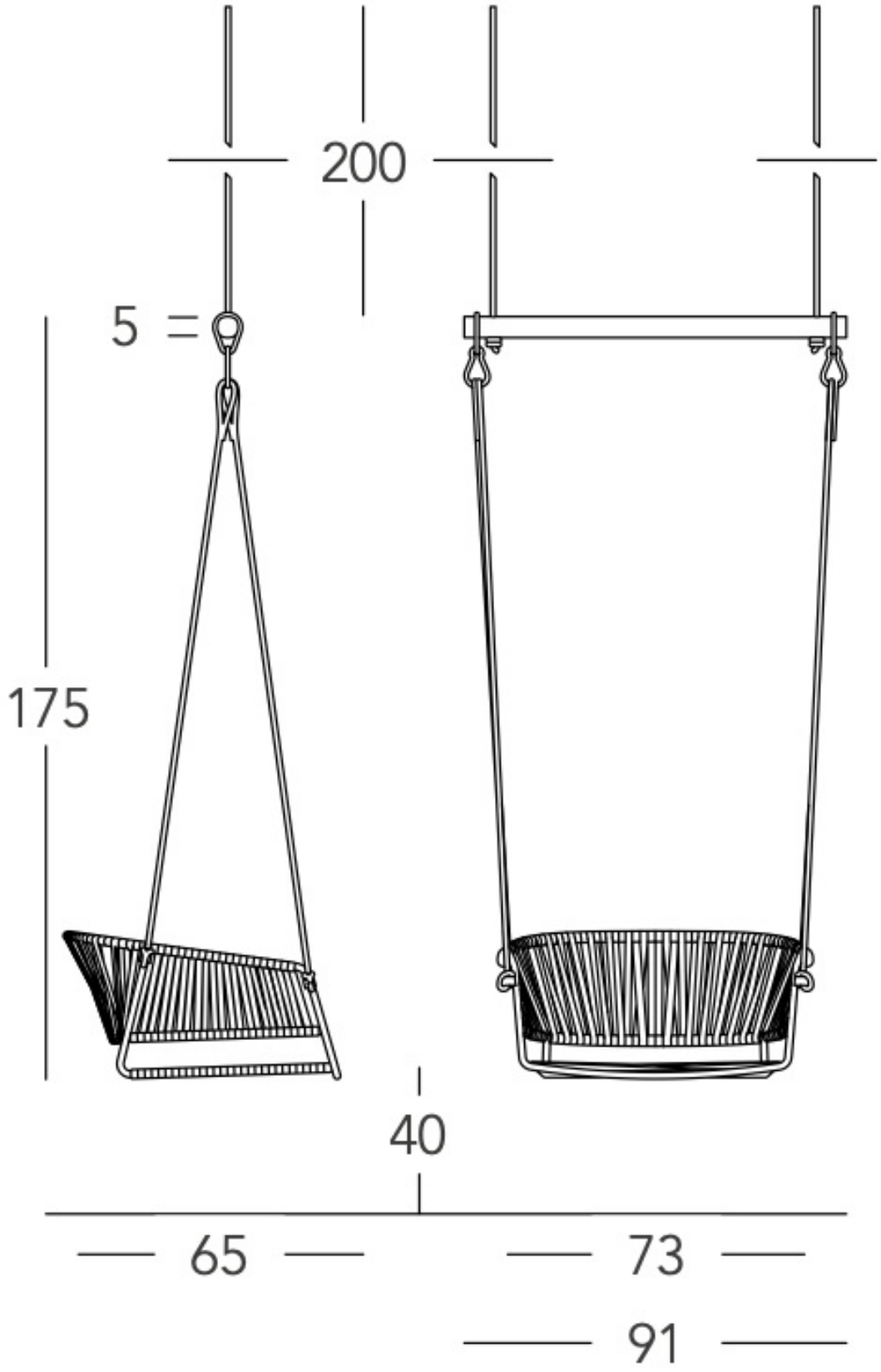
200
5
175
40
65
73
91