RIVERTONE

2869

FICHE TECHNIQUE

Chaise au design moderne, combinant élégance et légèreté. Dotée d’une assise et d’un dossier formés par des fils entrelacés, elle repose sur une structure épurée en métal Préparer votre devis

Dimensions et caractéristiques

Dimensions indiquées sur les schémas en annexe.

Finitions : ZA, ZK, ZL, ZO, ZS, ZT
Corde Nautique : N12, N15, N18, N30, N57, N60, N80, N81, N84



Schémas techniques en annexe

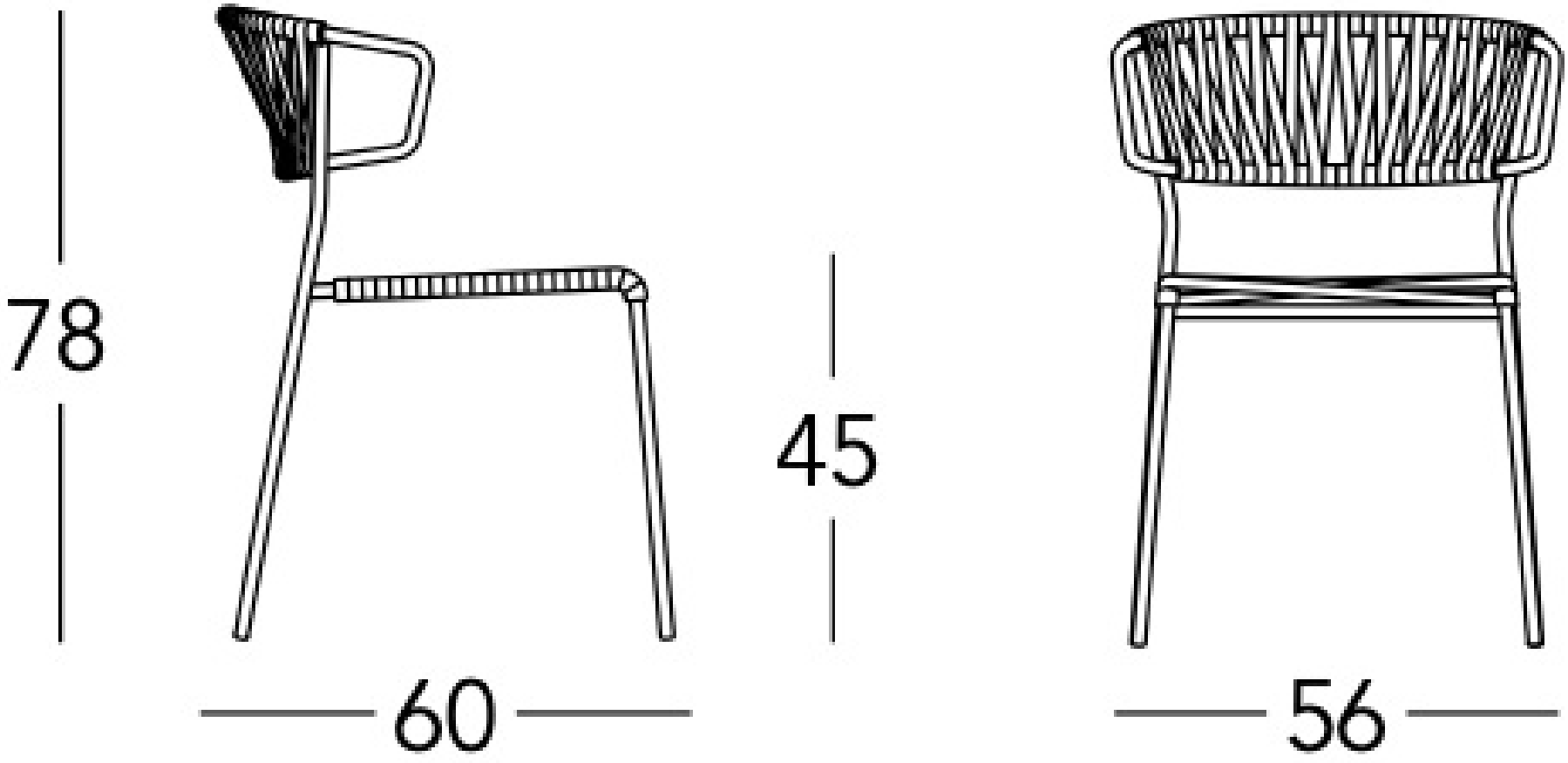
78
45
60
56

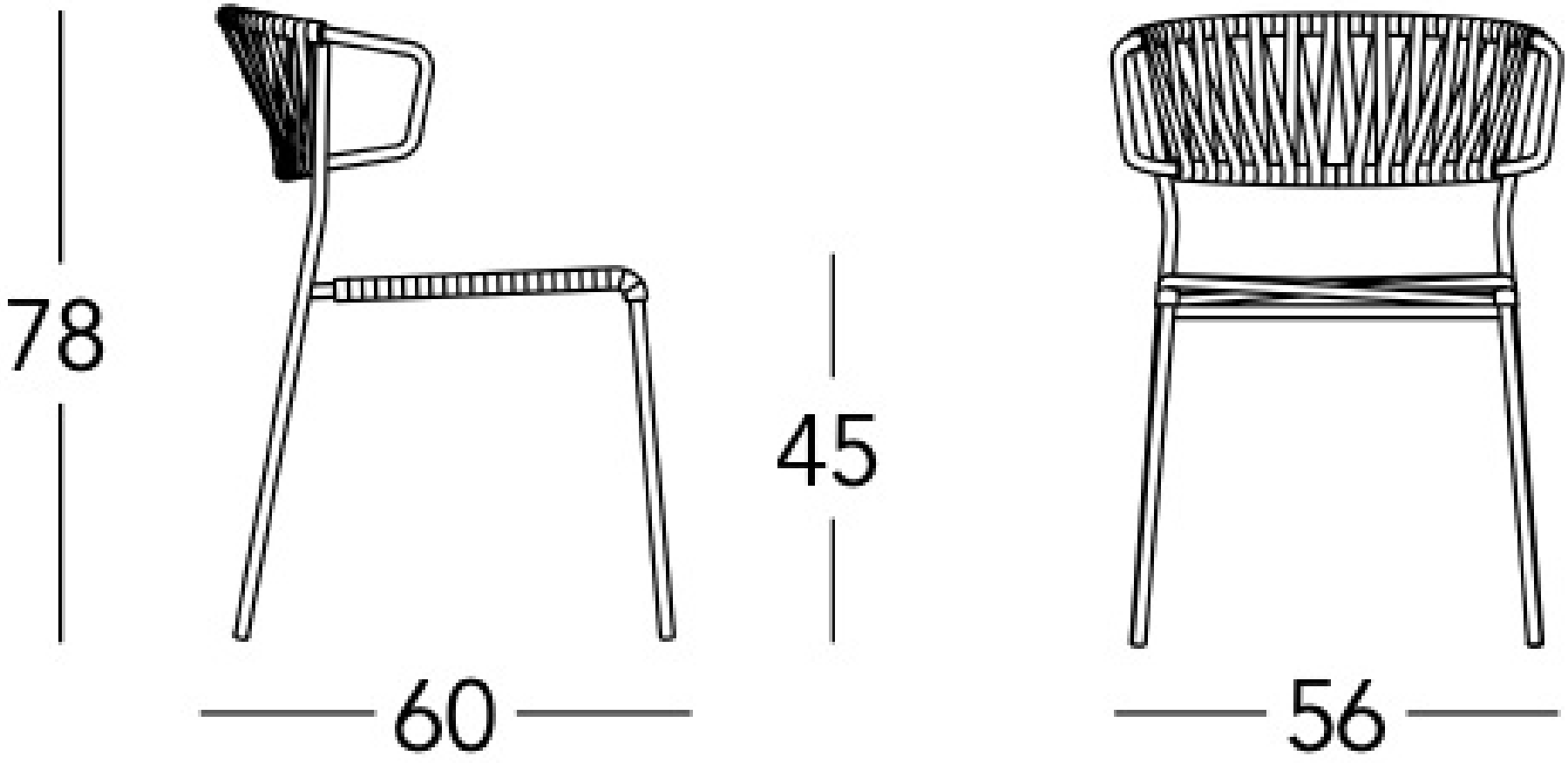
78
45
60
56