2854

FICHE TECHNIQUE

Tabouret au design moderne, fabriqué à partir de matériaux recyclés, combinant fonctionnalité et démarche écologique Préparer votre devisRéférence et usagePrécisez la référence ou l’option ainsi que le

Dimensions et caractéristiques

Dimensions indiquées sur les schémas en annexe.

Finitions : CR, NL, OS, VA
Type de bois : FS, NC, NR, RN



Schémas techniques en annexe

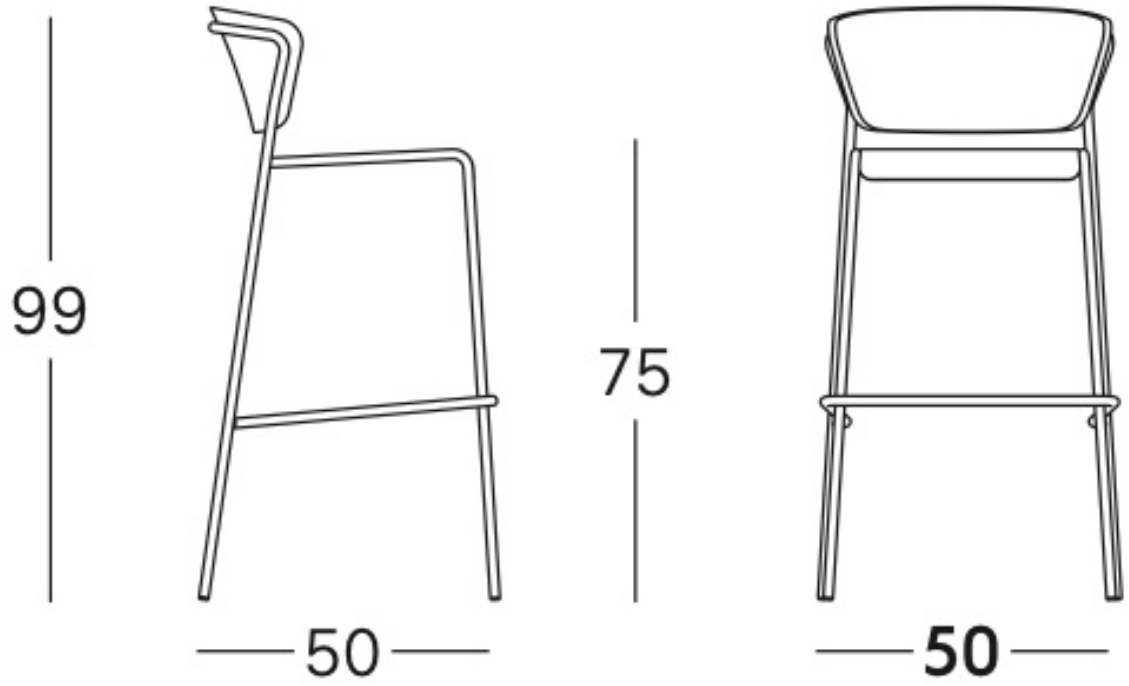
99
50
75
50

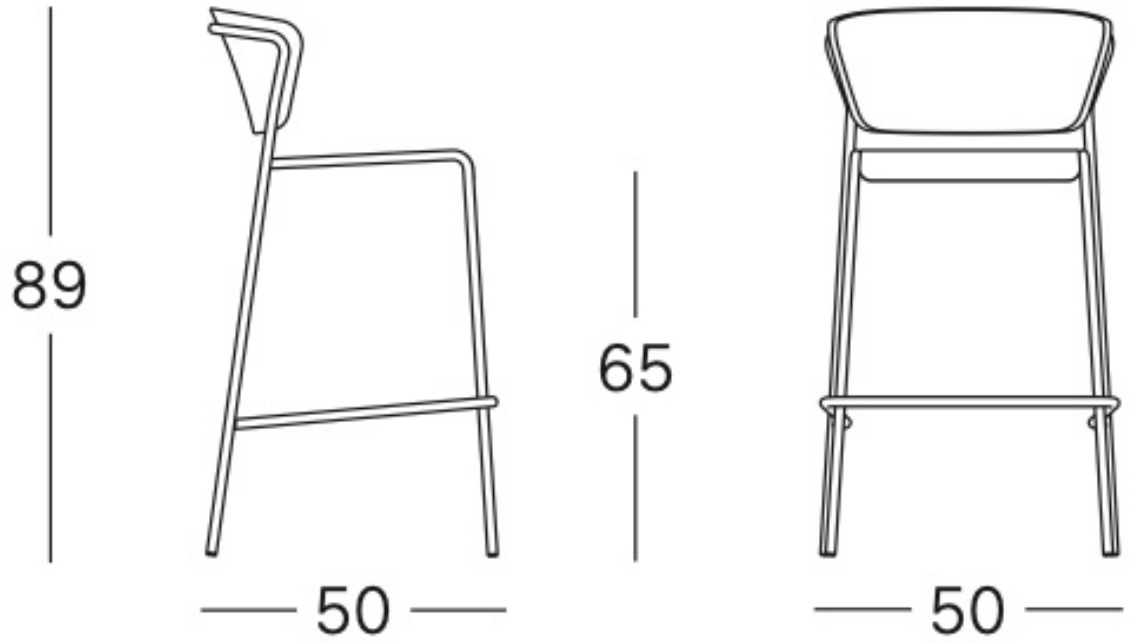
89
50
65
50

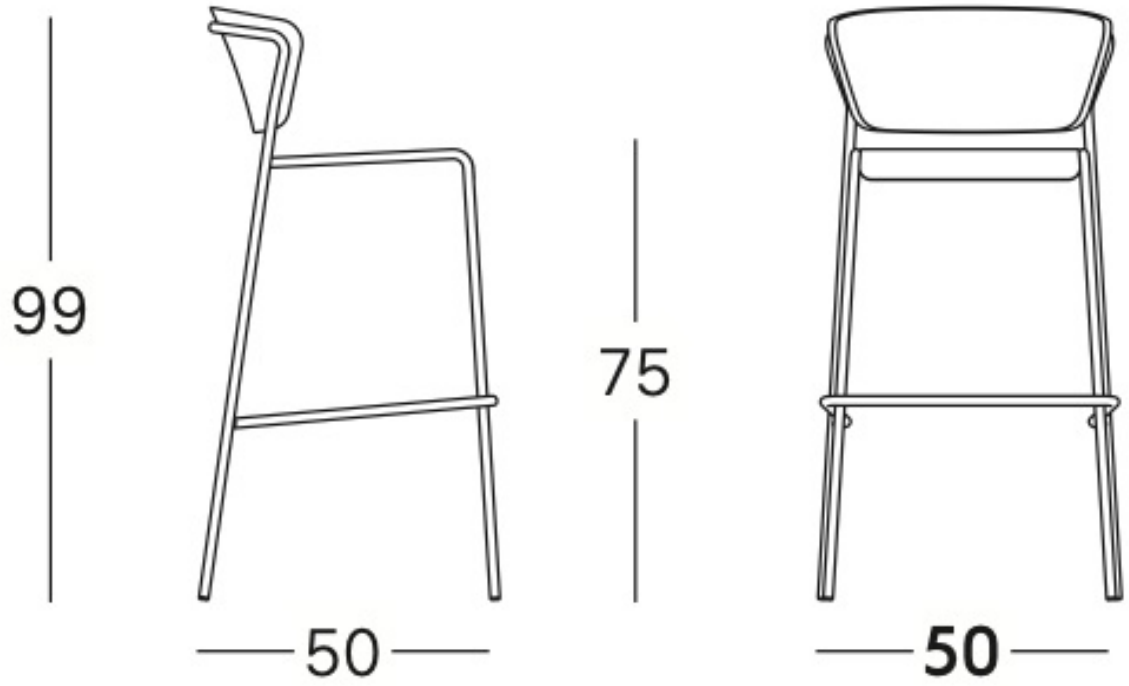
99
50
75
50

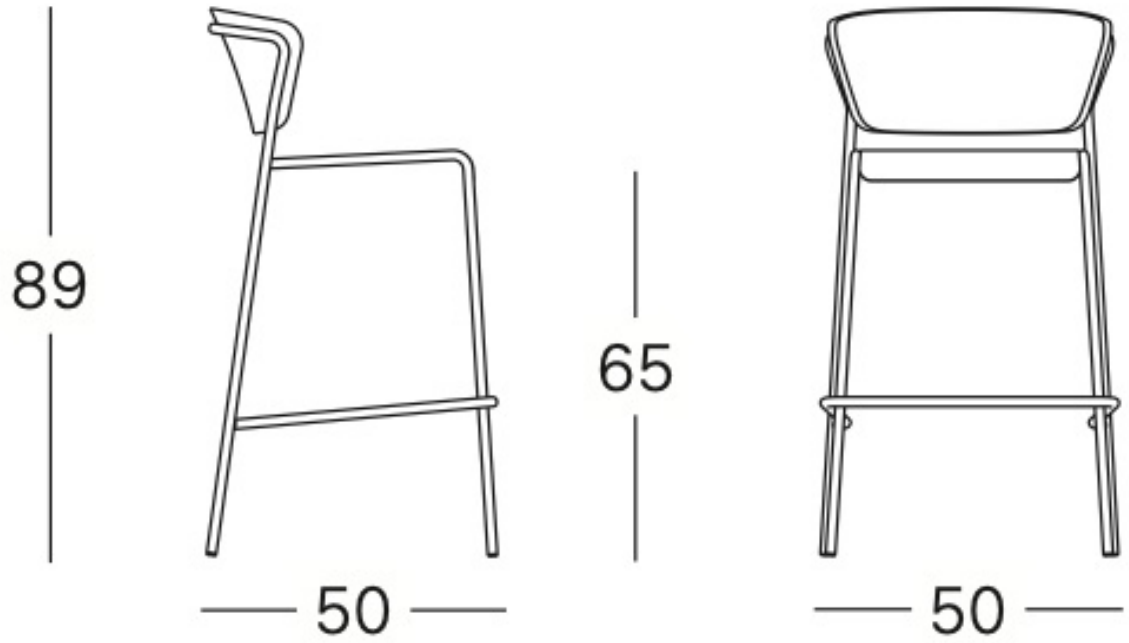
89
50
65
50