2852

FICHE TECHNIQUE

Chaise au design contemporain, combinant une structure en nickel noir brillant avec une assise et un dossier en bois soigneusement travaillé Préparer votre devisRéférence et usagePrécisez la référence ou l’option ainsi que le

Dimensions et caractéristiques

Dimensions indiquées sur les schémas en annexe.

Finitions : CR, NL, OS, VA
Type de bois : FS, NC, NR, RN



Schémas techniques en annexe

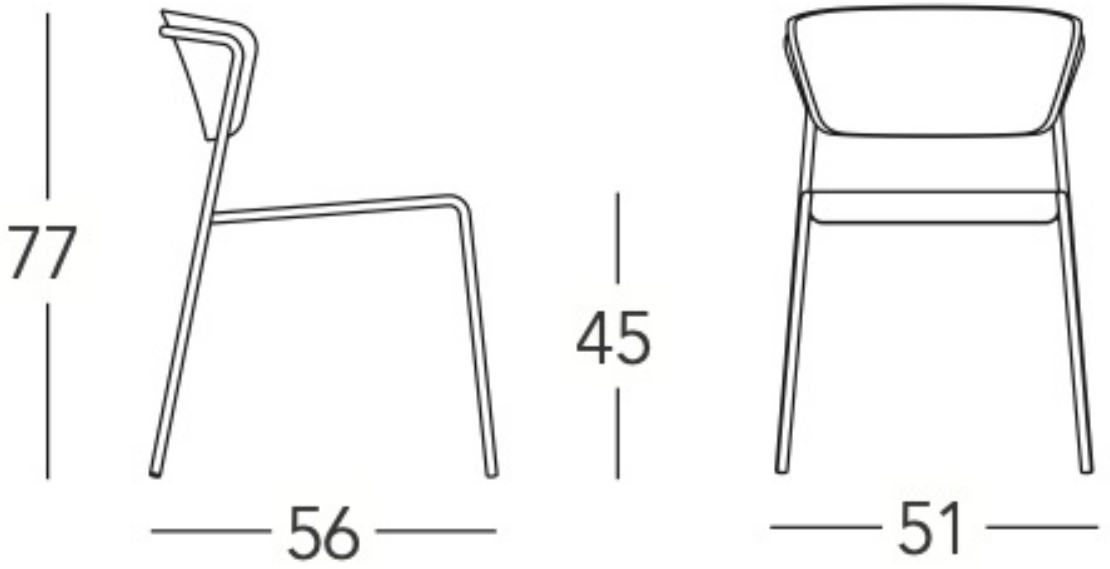
77
56
45
51

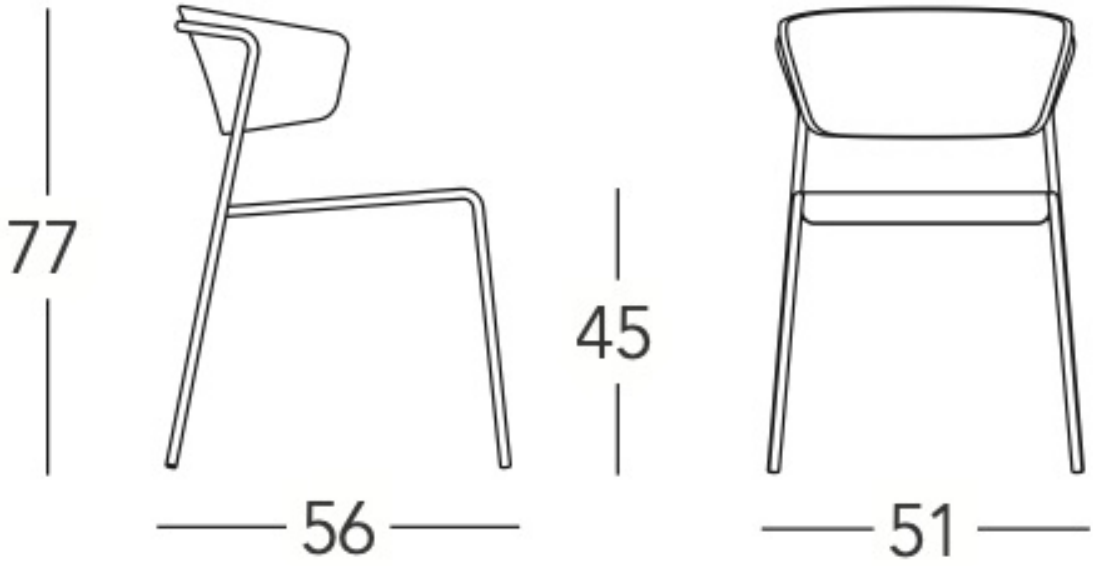
77
56
45
51

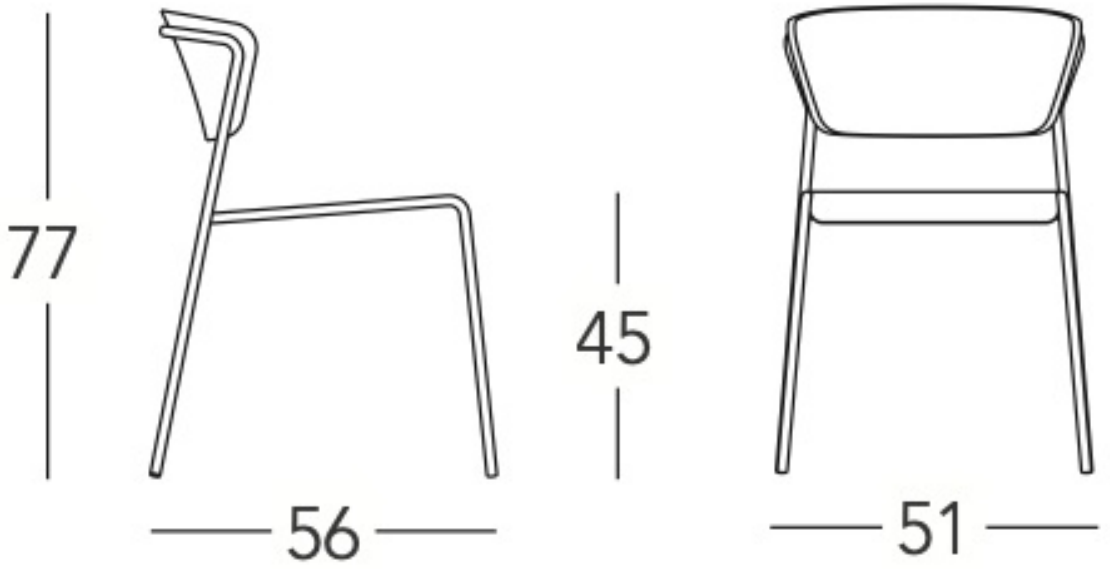
77
56
45
51

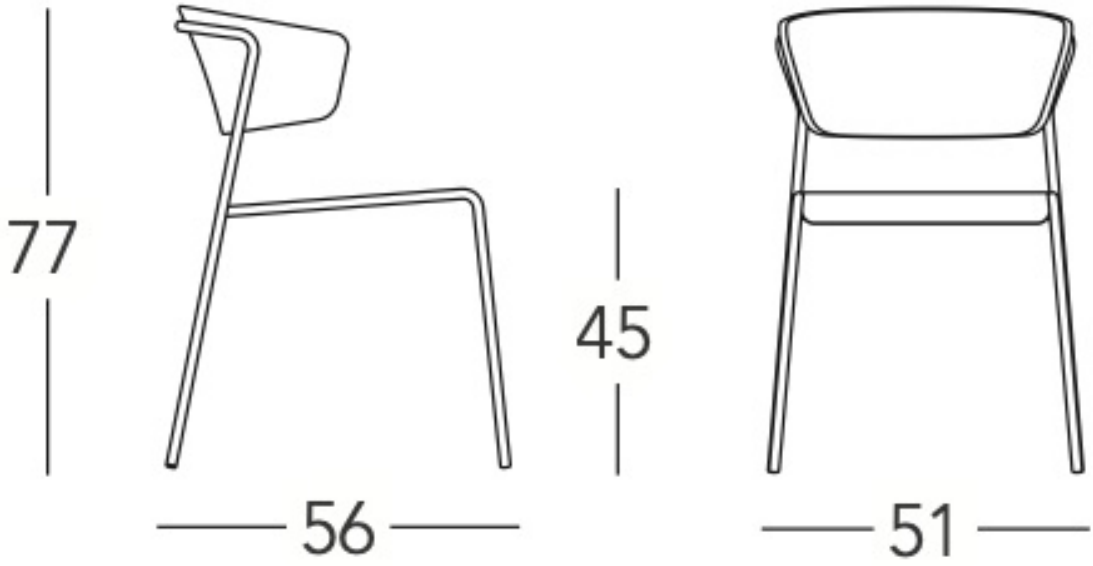
77
56
45
51