2850

FICHE TECHNIQUE

Chaise au design élégant et minimaliste, combinant une structure en acier chromé avec une assise et un dossier en bois raffiné

Dimensions et caractéristiques

Dimensions indiquées sur les schémas en annexe.

Finitions : CR, NL, OS, VA
Type de bois : FS, NC, NR, RN



Schémas techniques en annexe

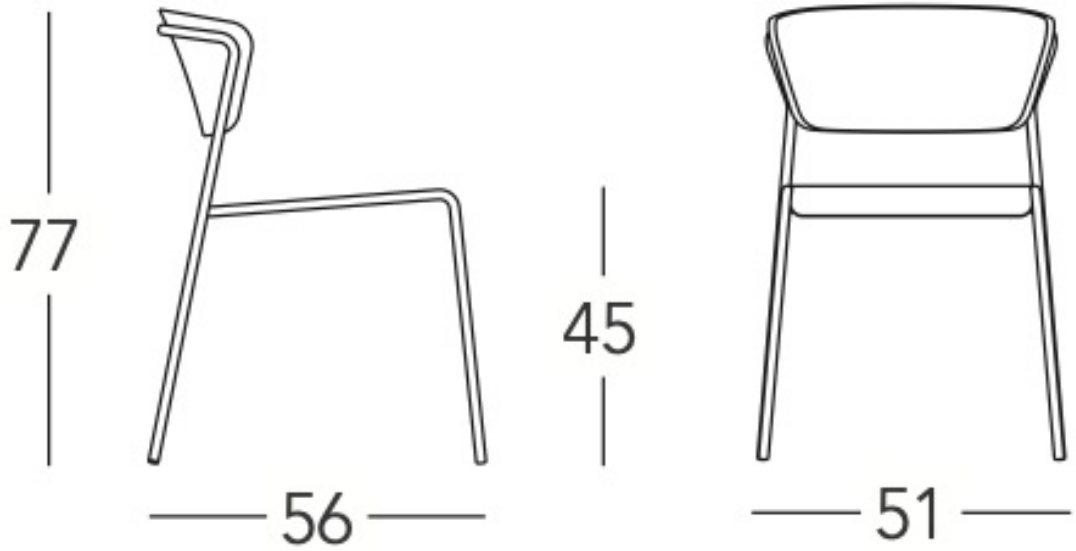
77
56
45
51

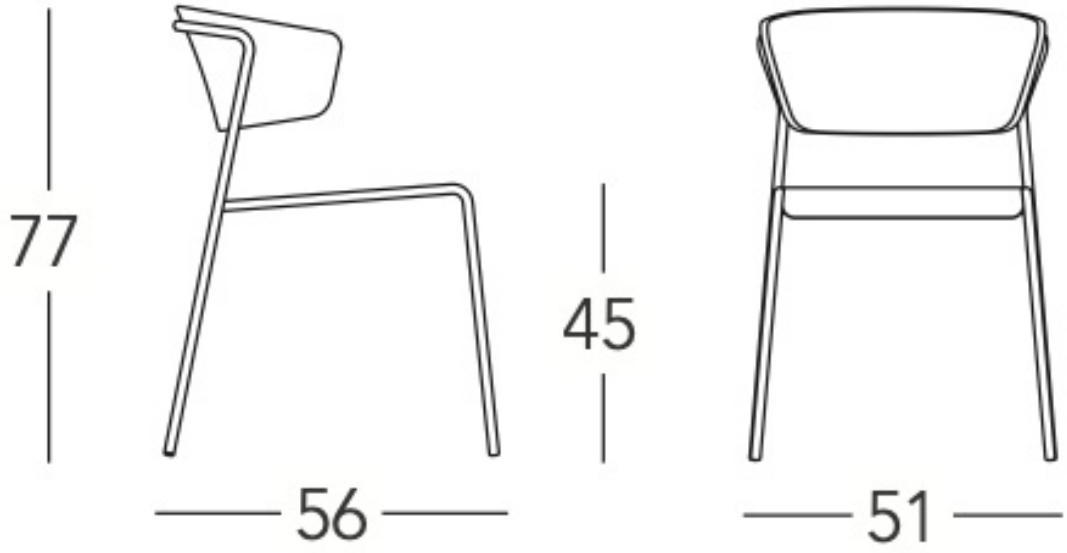
77
56
45
51

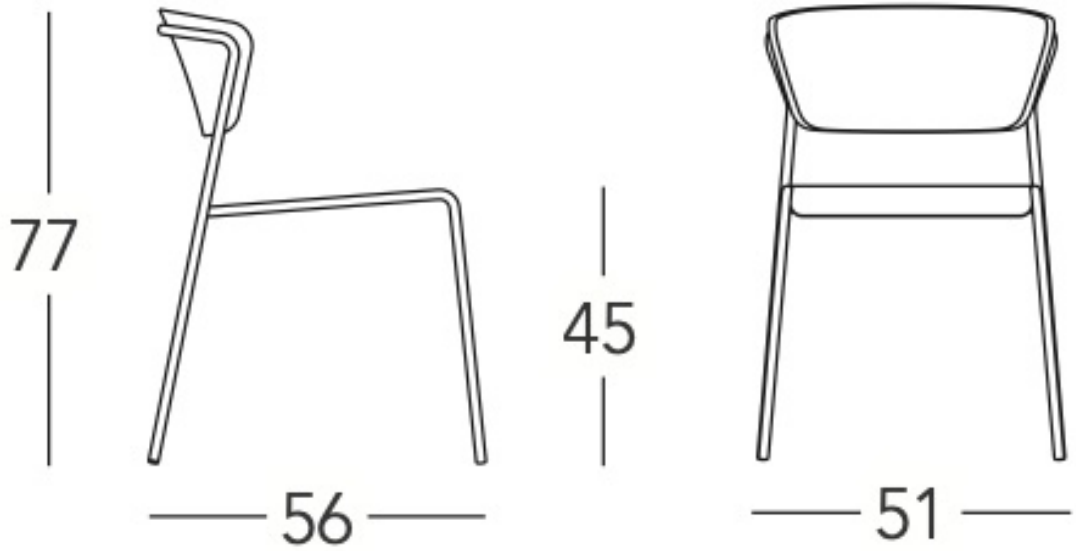
77
56
45
51

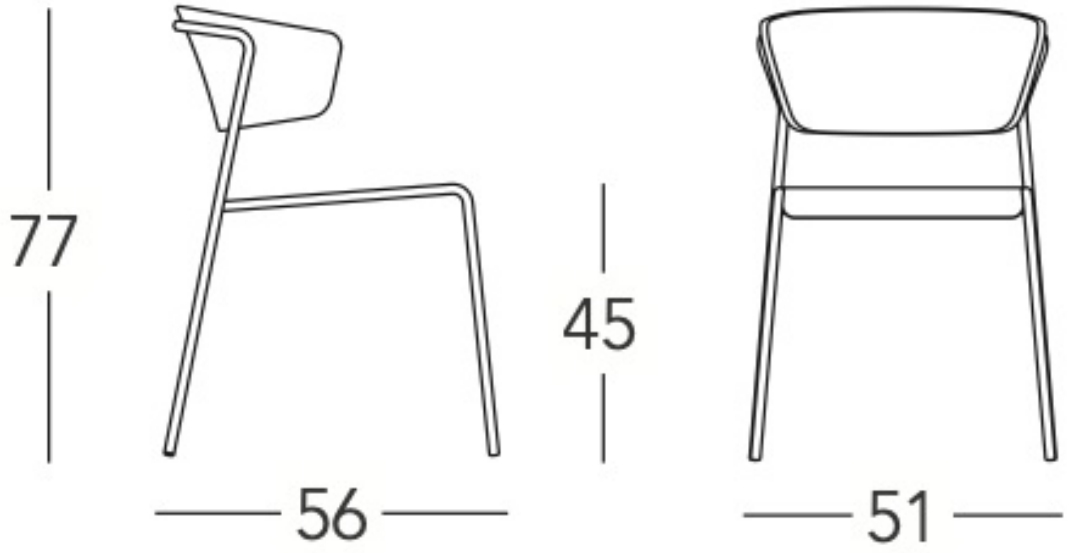
77
56
45
51