RIVERTONE

2839

FICHE TECHNIQUE

Chaise au design moderne et dynamique, offrant une assise confortable et stable

Dimensions et caractéristiques

Dimensions indiquées sur les schémas en annexe.

Finitions : HB, RN



Schémas techniques en annexe

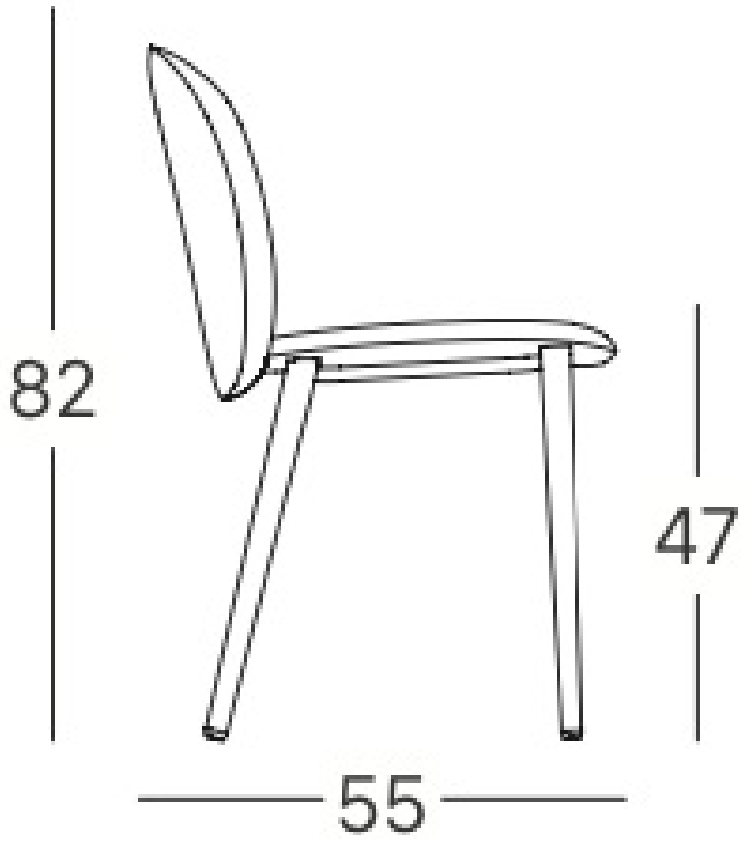
82
47
55


49