RIVERTONE

2816

FICHE TECHNIQUE

Chaise au design moderne et raffiné, offrant une assise spacieuse et confortable

Dimensions et caractéristiques

Dimensions indiquées sur les schémas en annexe.

Finitions : FS, FW
Couleurs : 11, 15, 81



Schémas techniques en annexe

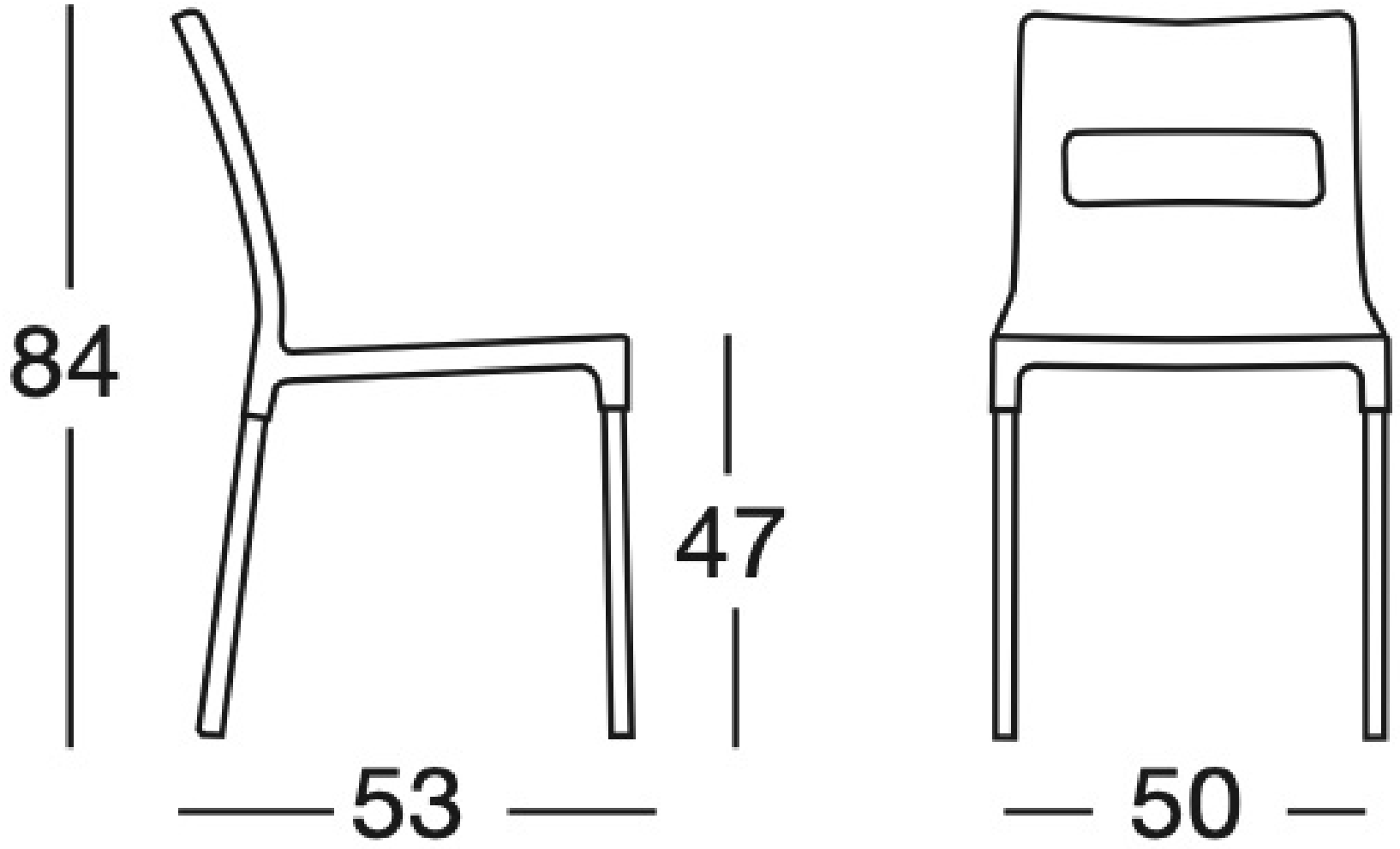
84
47
53
50

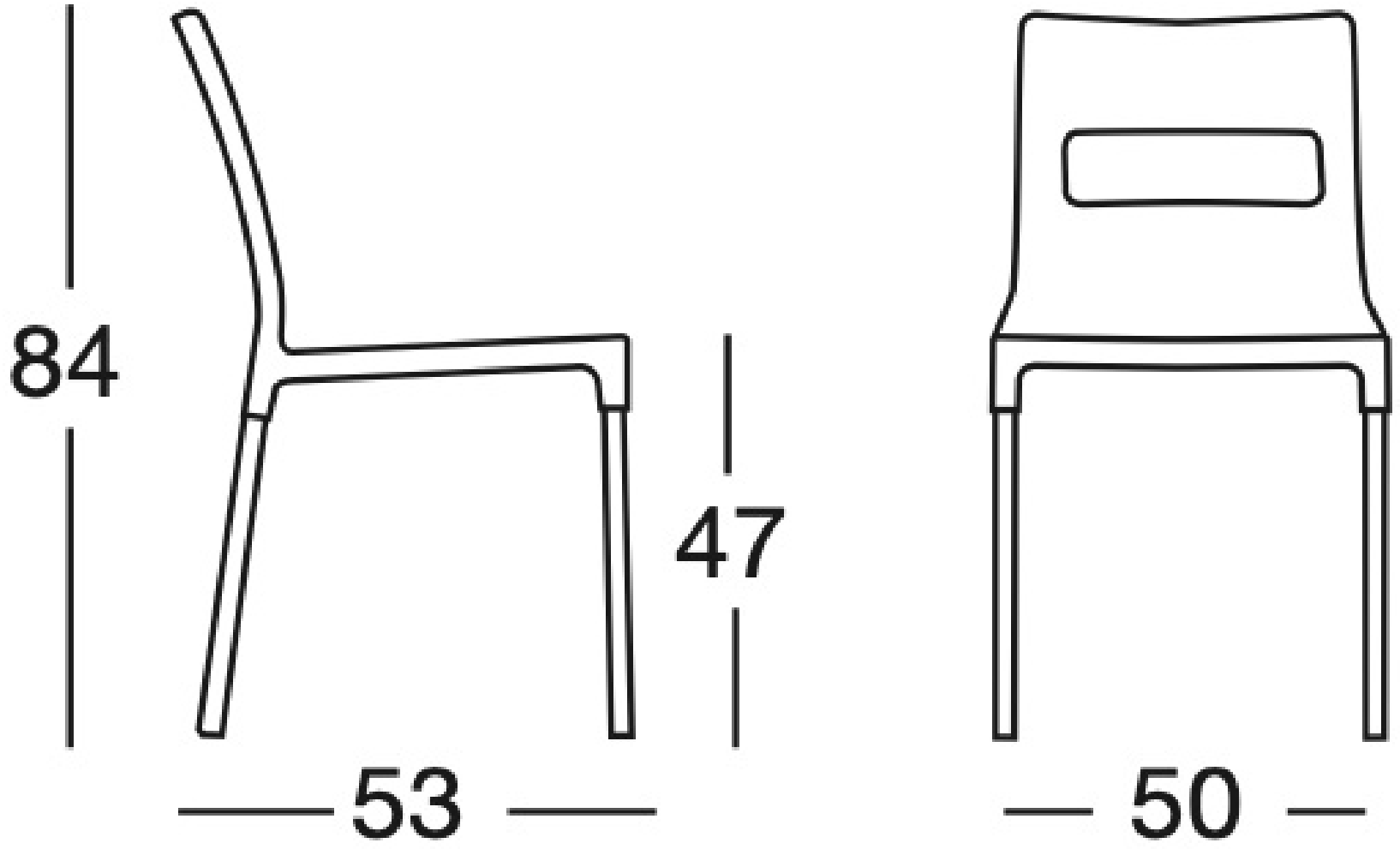
84
47
53
50