RIVERTONE

2810

FICHE TECHNIQUE

Tabouret au design contemporain et fonctionnel, offrant une assise stable et confortable

Dimensions et caractéristiques

Dimensions indiquées sur les schémas en annexe.

Finitions : FN, FW
Couleurs : 310, 315



Schémas techniques en annexe

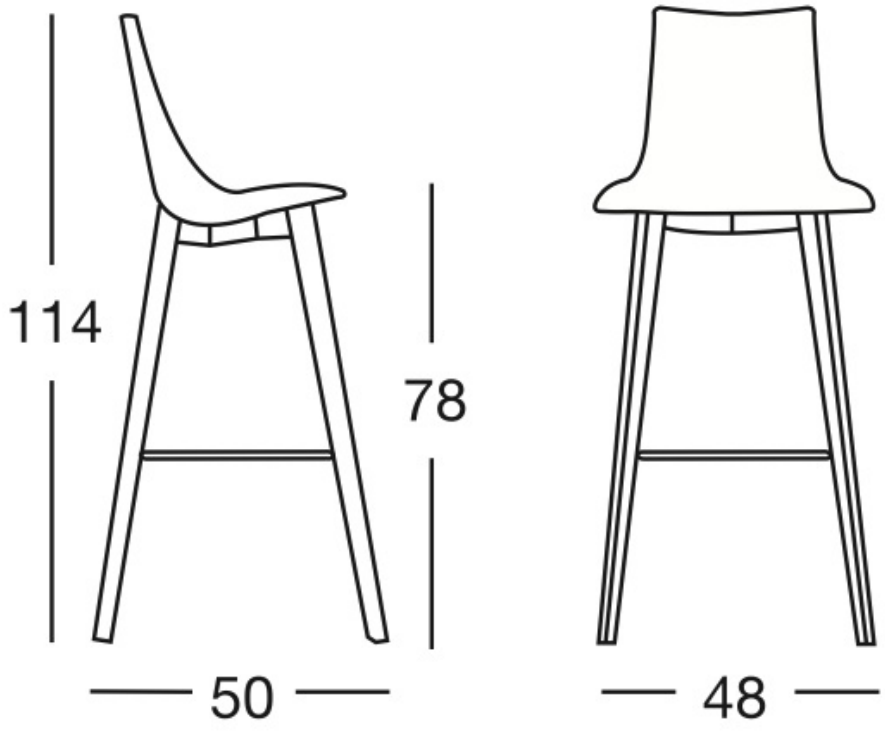

Da assemblare
Disassembled

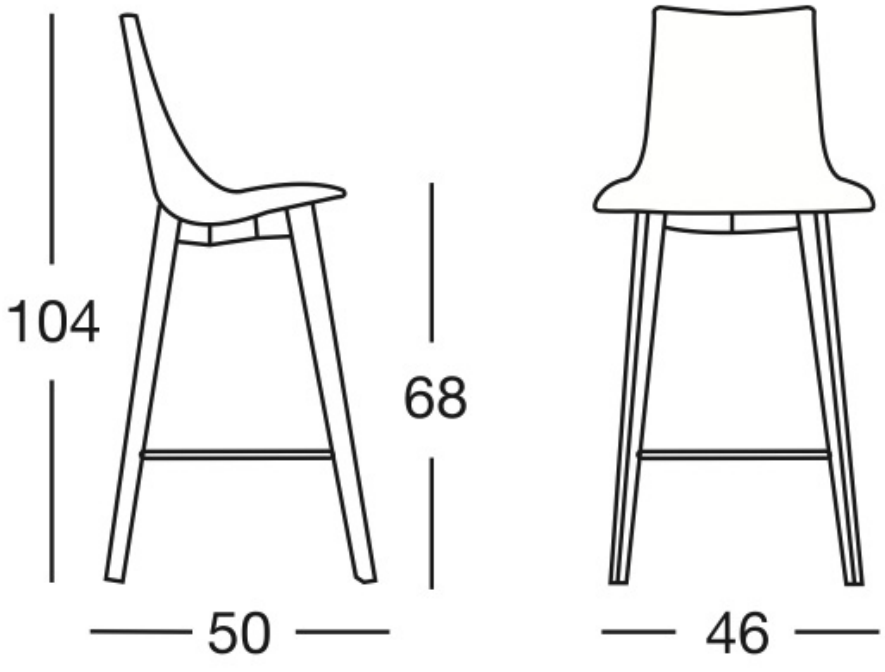

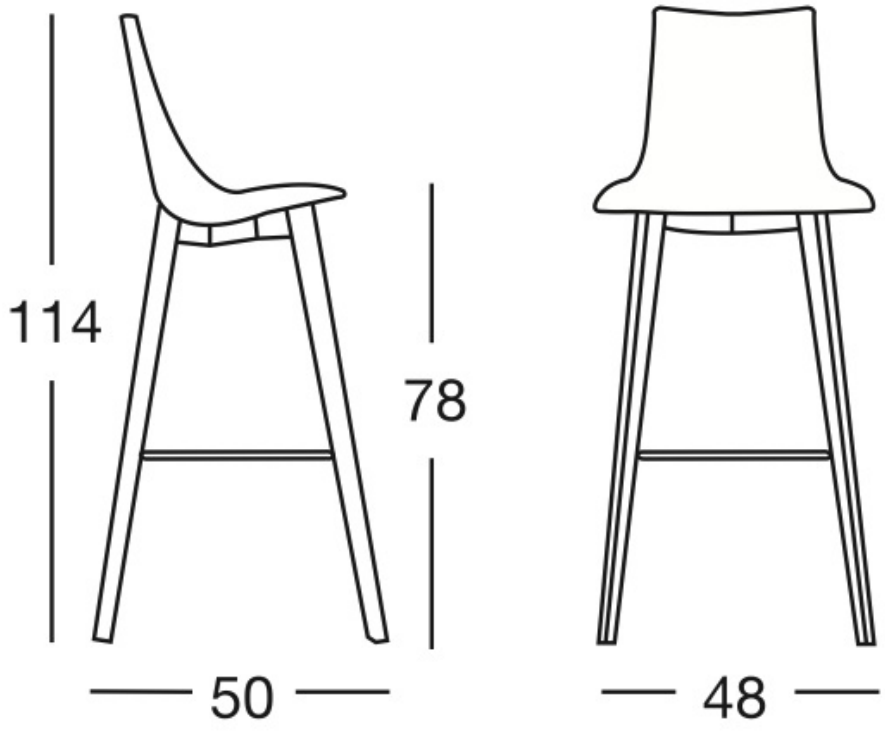

Da assemblare
Disassembled

