2804

FICHE TECHNIQUE

Chaise au design contemporain et minimaliste, offrant une assise confortable et stable

Dimensions et caractéristiques

Dimensions indiquées sur les schémas en annexe.

Finitions : FS
Tissus : Anthracite, Crème, Gris perle, Taupe, Turquoise



Schémas techniques en annexe

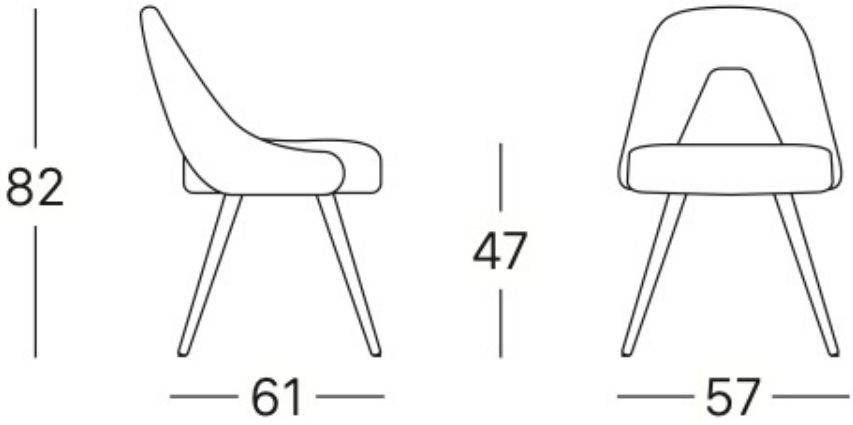
82
61
47
57

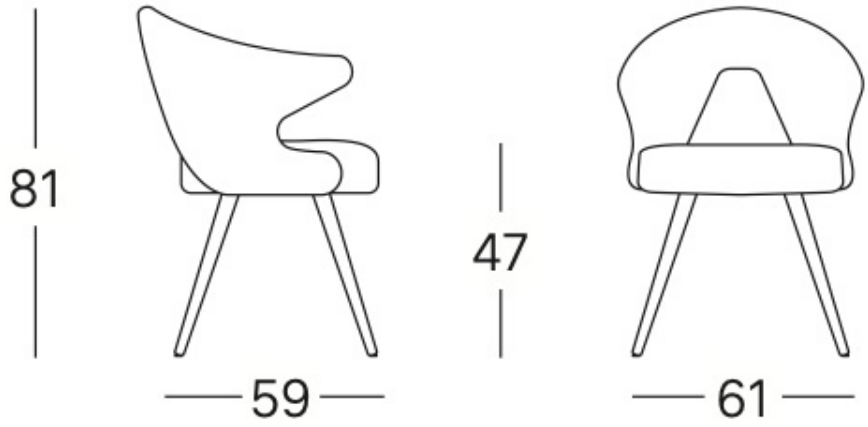
81
59
47
61

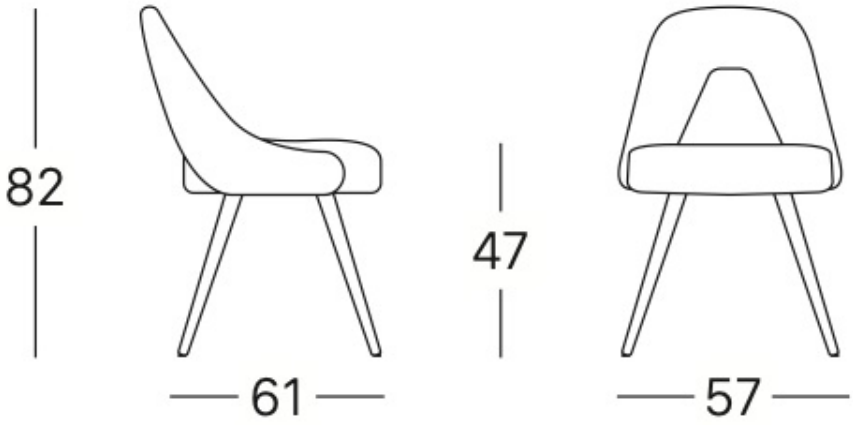
82
61
47
57

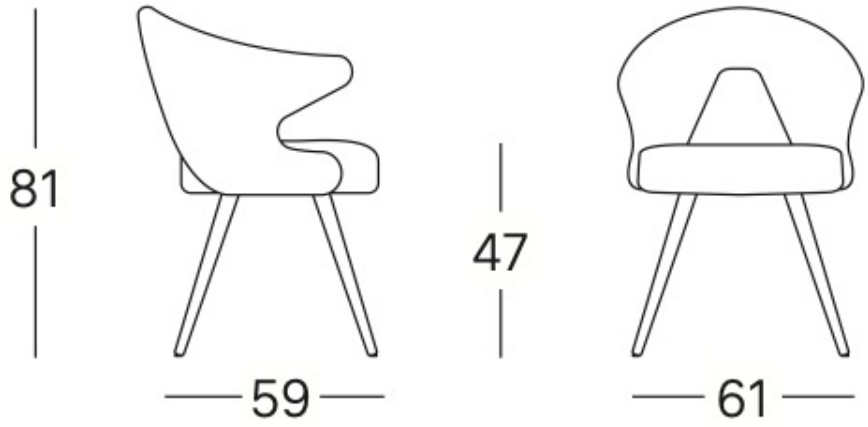
81
59
47
61