2771

FICHE TECHNIQUE

Banquette au design moderne et épuré, offrant un confort optimal pour un usage collectif

Dimensions et caractéristiques

Dimensions indiquées sur les schémas en annexe.

Couleurs : 11, 81, 82
Finitions : 80



Schémas techniques en annexe

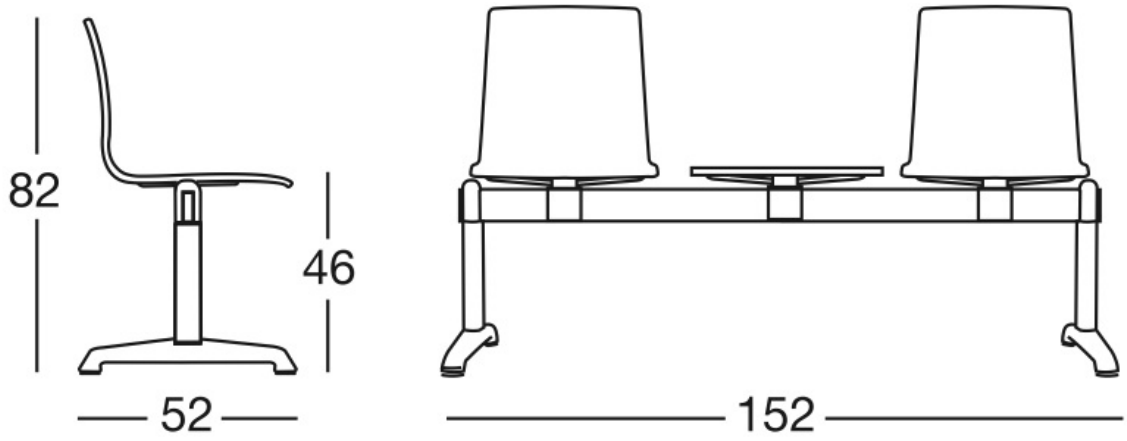
82
46
52
152

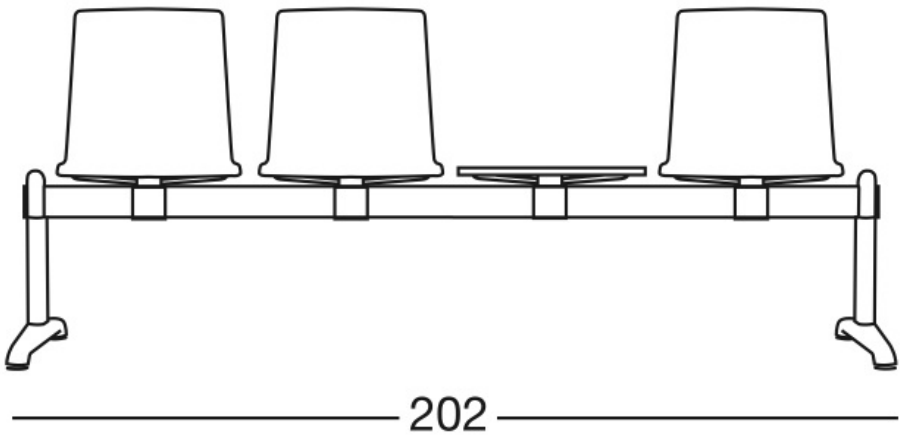
202

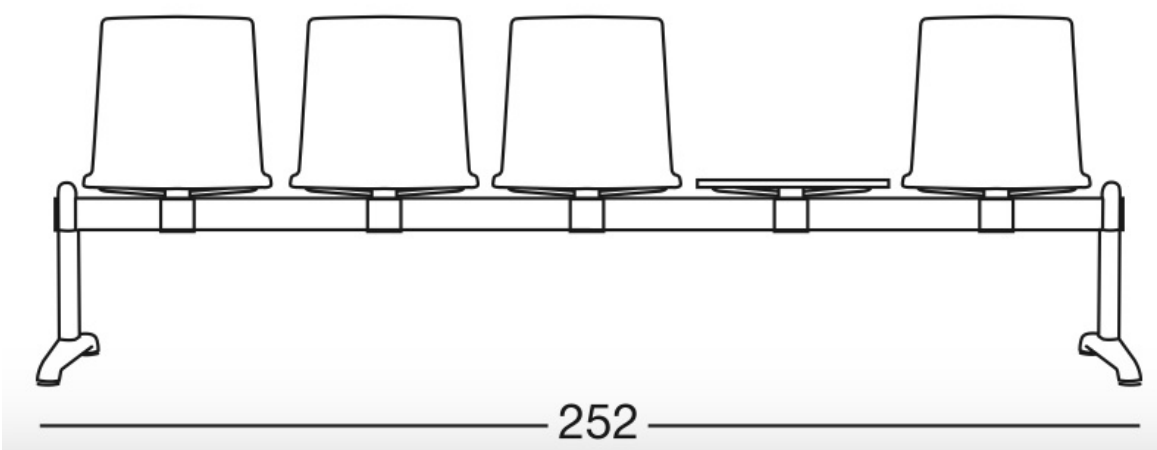
252