2762

FICHE TECHNIQUE

Banquettes au design contemporain et fonctionnel, offrant
une assise confortable et spacieuse pour quatre personnes

Dimensions et caractéristiques

Dimensions indiquées sur les schémas en annexe.

Couleurs : IG 11, IG 81, IG 82



Schémas techniques en annexe

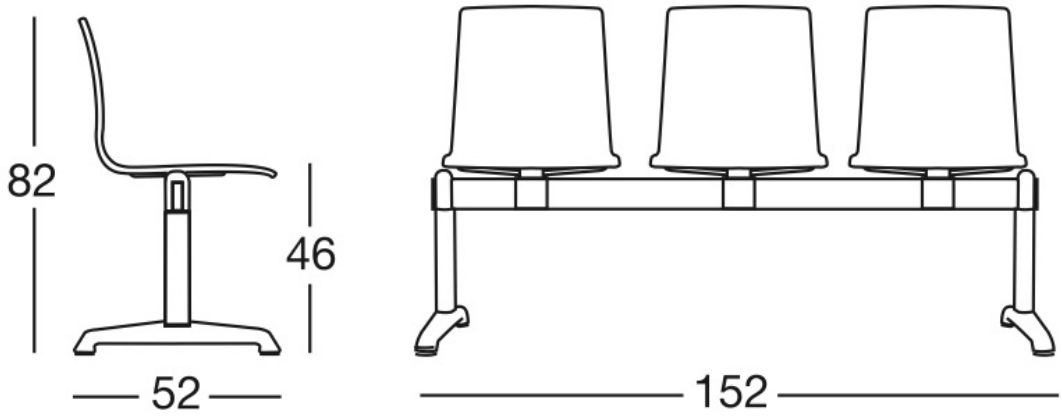
82
46
52
152

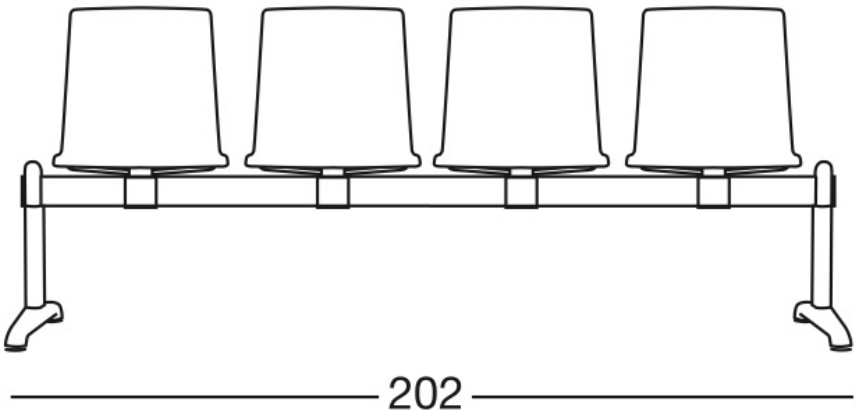
202

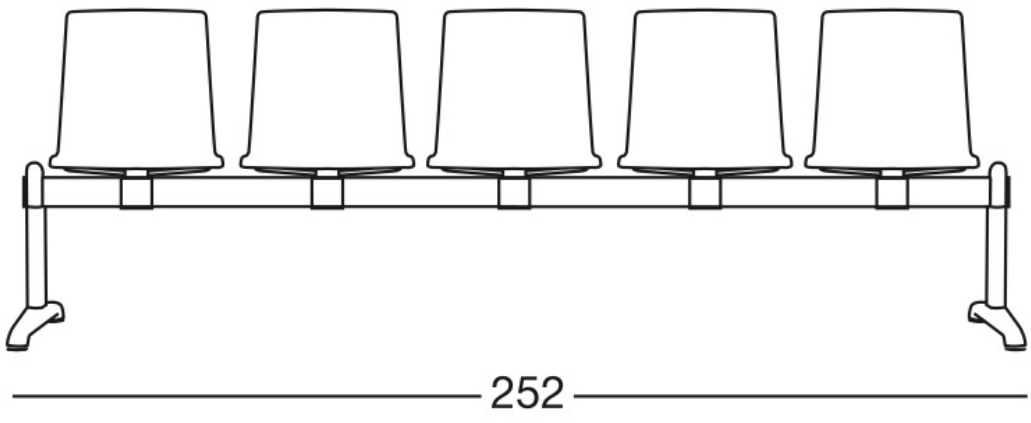
252