2727

FICHE TECHNIQUE

Tabouret au design épuré et moderne, offrant une assise confortable et minimaliste

Dimensions et caractéristiques

Dimensions indiquées sur les schémas en annexe.

Finitions : VA, VH, VL, VS, VT



Schémas techniques en annexe

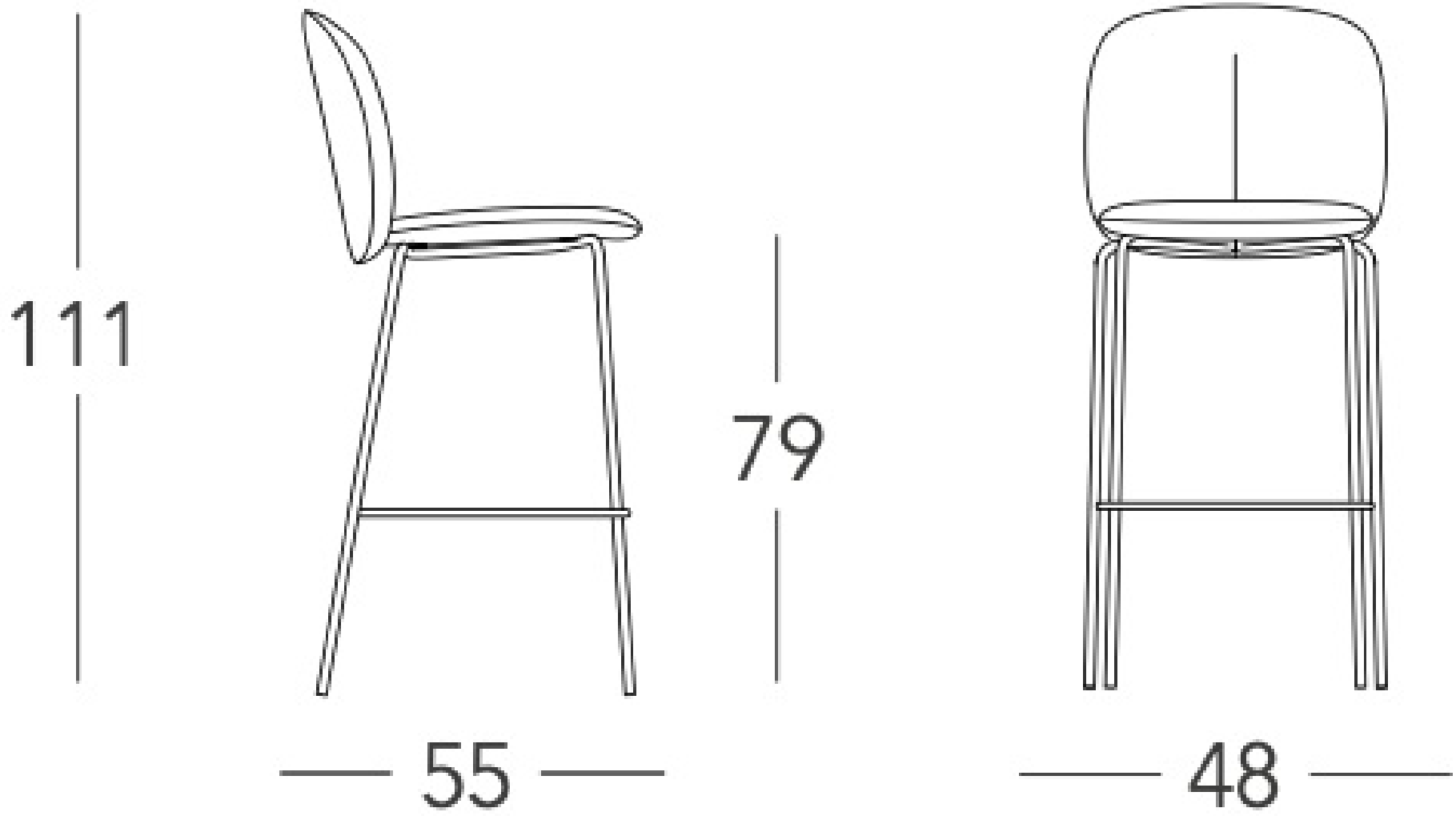
111
79
55
48

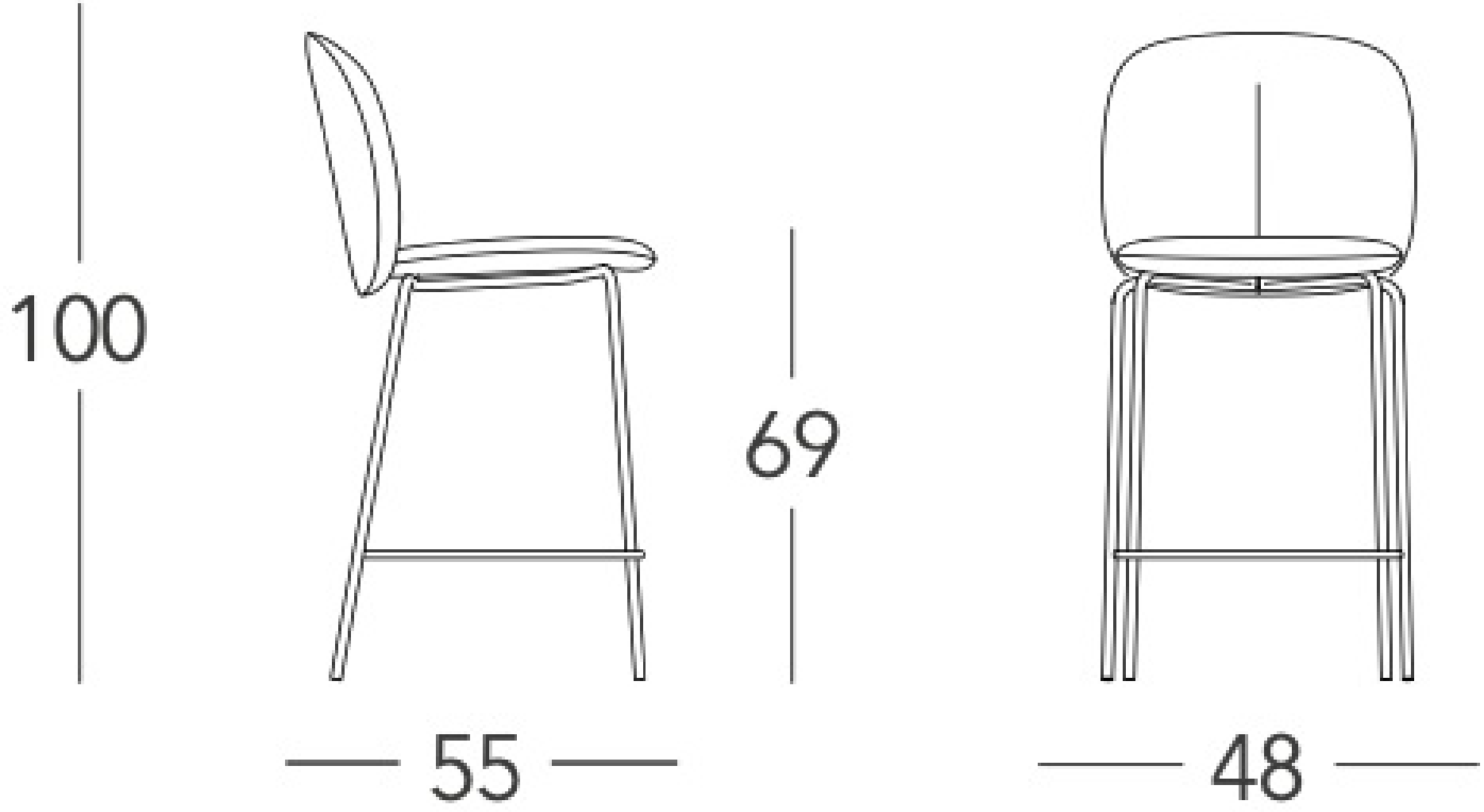
100
69
55
48