RIVERTONE

2723

FICHE TECHNIQUE

Chaise au design moderne, dotée d’une coque ergonomique recouverte de tissu, offrant confort et soutien

Dimensions et caractéristiques

Dimensions indiquées sur les schémas en annexe.

Finitions : VN



Schémas techniques en annexe

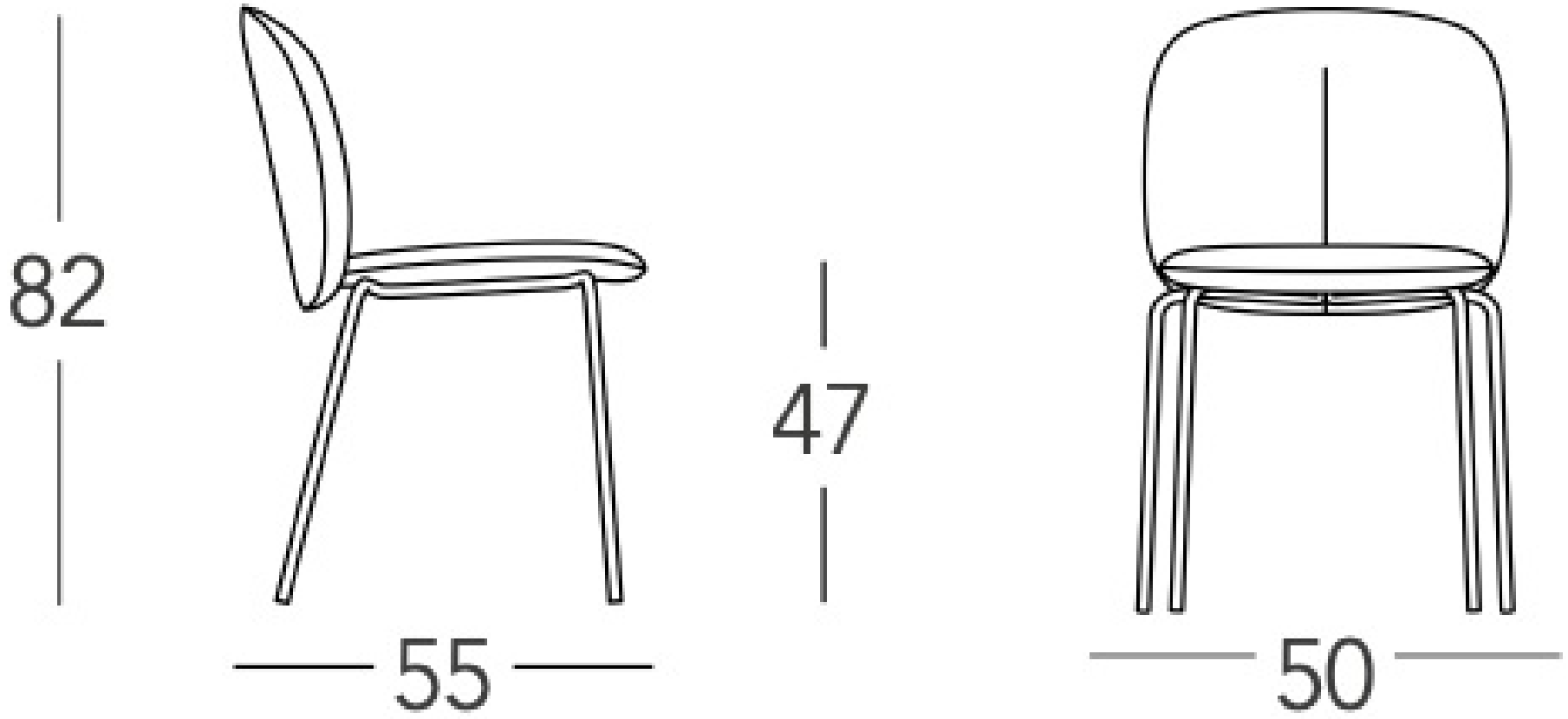
82
47
55
50

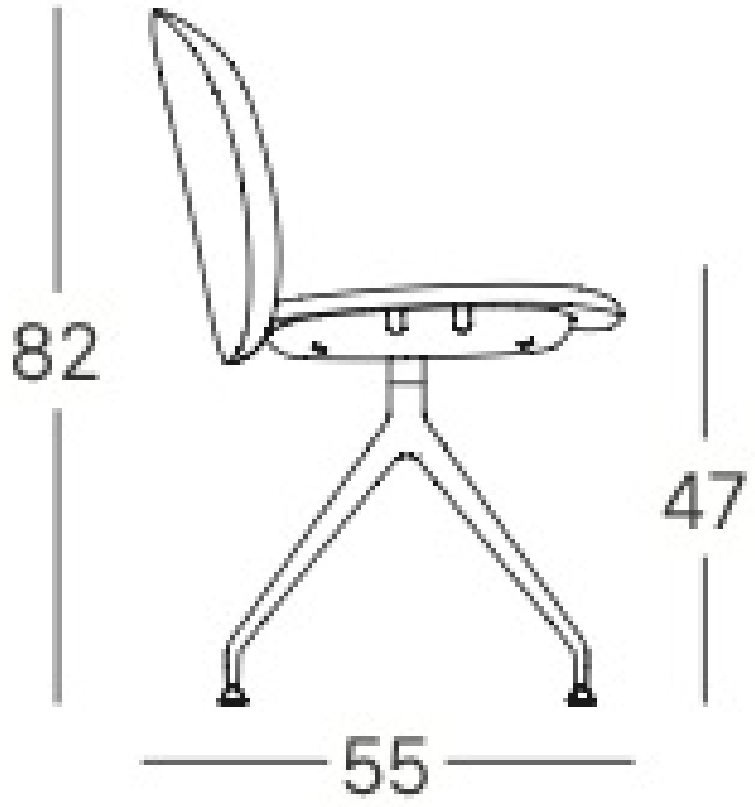
82
47
55

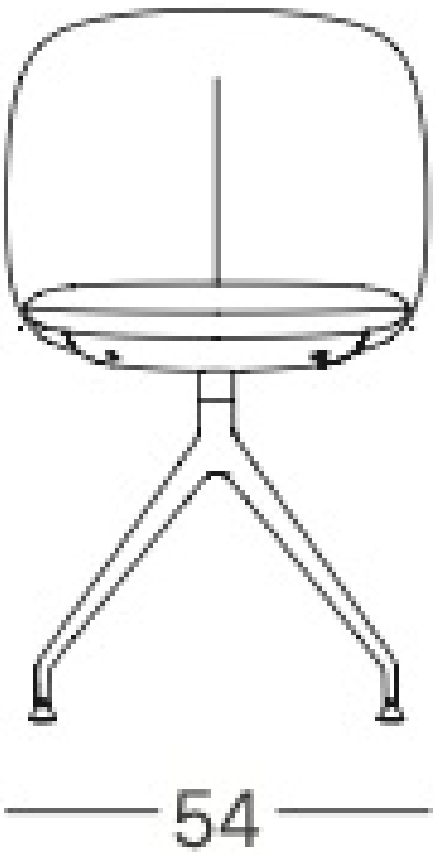
66
54