RIVERTONE

2711

FICHE TECHNIQUE

Chaise au design élégant et fonctionnel, doté d’une coque ergonomique avec accoudoirs intégrés pour un confort accru

Dimensions et caractéristiques

Dimensions indiquées sur les schémas en annexe.

Finitions : VN
Technopolymer : 11, 15, 17, 58, 81



Schémas techniques en annexe

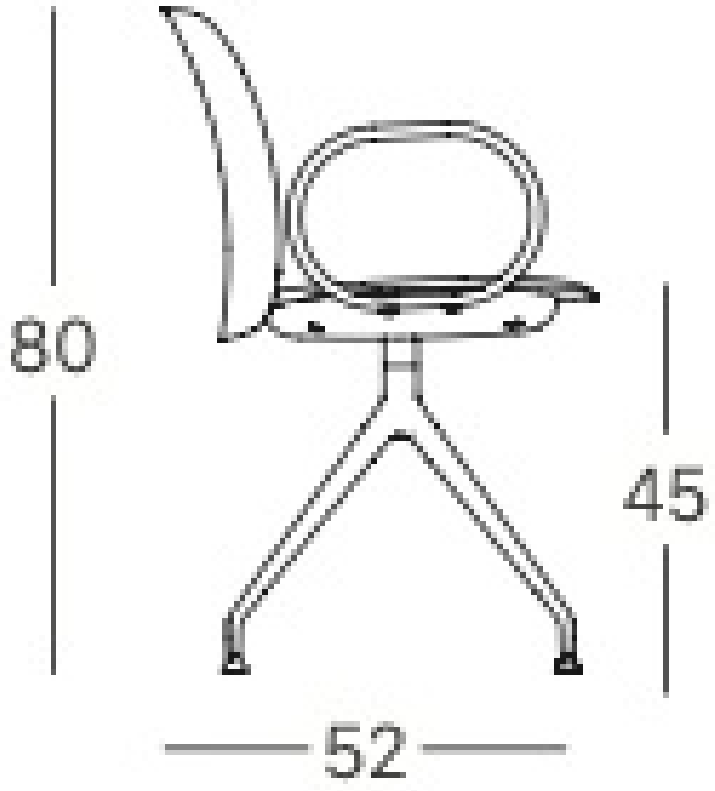
80
45
52

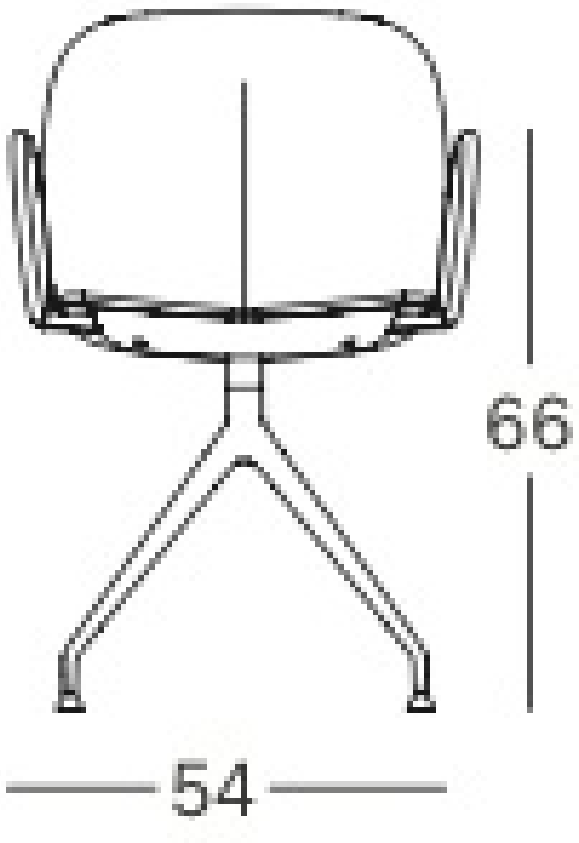
66
54