2691

FICHE TECHNIQUE

Chaise moderne avec une assise ergonomique et transparente, offrant un style épuré et léger. Monté sur une base en luge en métal chromé, qui apporte stabilité et une touche contemporaine

Dimensions et caractéristiques

Dimensions indiquées sur les schémas en annexe.

Couleurs : 100, 130, 140, 310, 340, 380



Schémas techniques en annexe

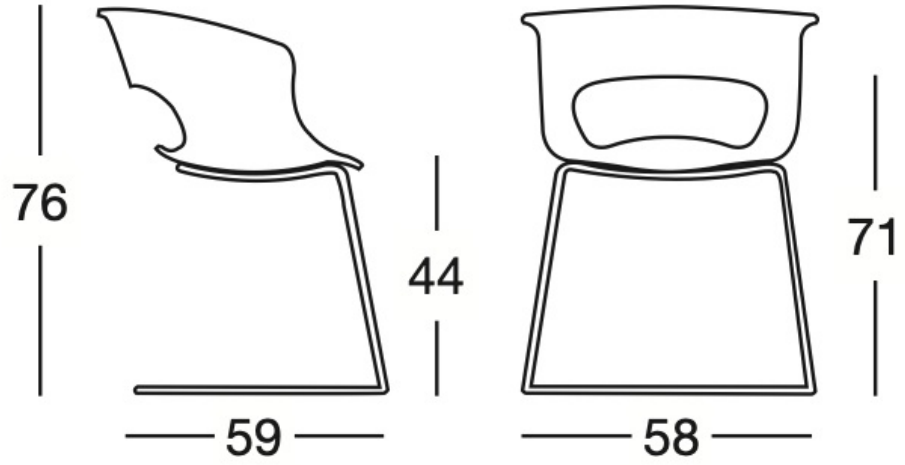
76
44
59
58
71

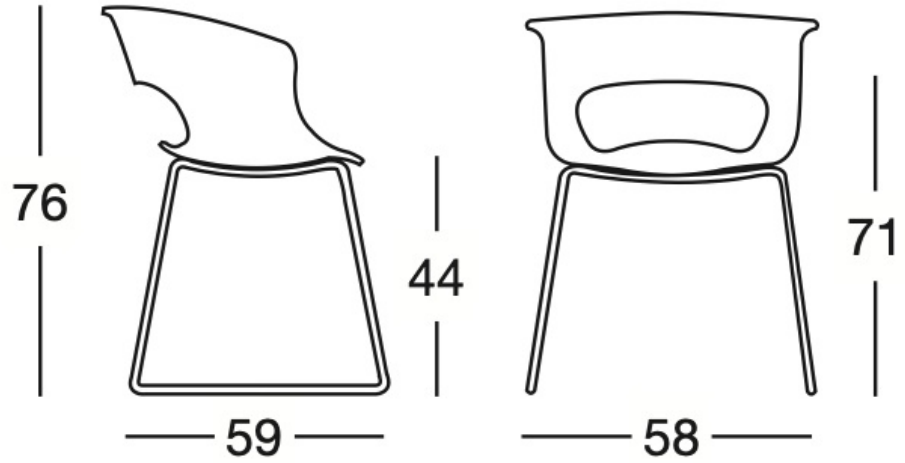
76
44
59
58
71

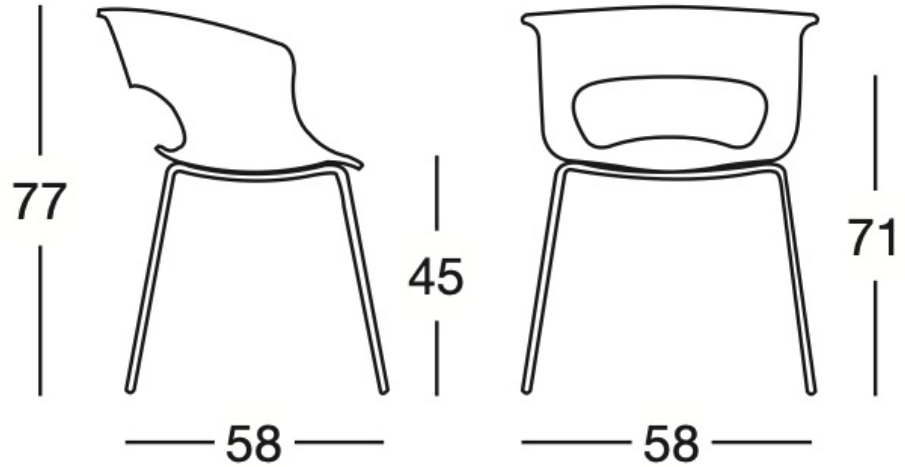
77
45
58
58
71