2682

FICHE TECHNIQUE

Chaise avec accoudoirs, dotée d’une assise en technopolymère résistante et facile d’entretien.
Structure à quatre pieds en métal chromé

Dimensions et caractéristiques

Dimensions indiquées sur les schémas en annexe.

Finitions : Chromate, VA, VL
Technopolymer : 11, 15, 81



Schémas techniques en annexe

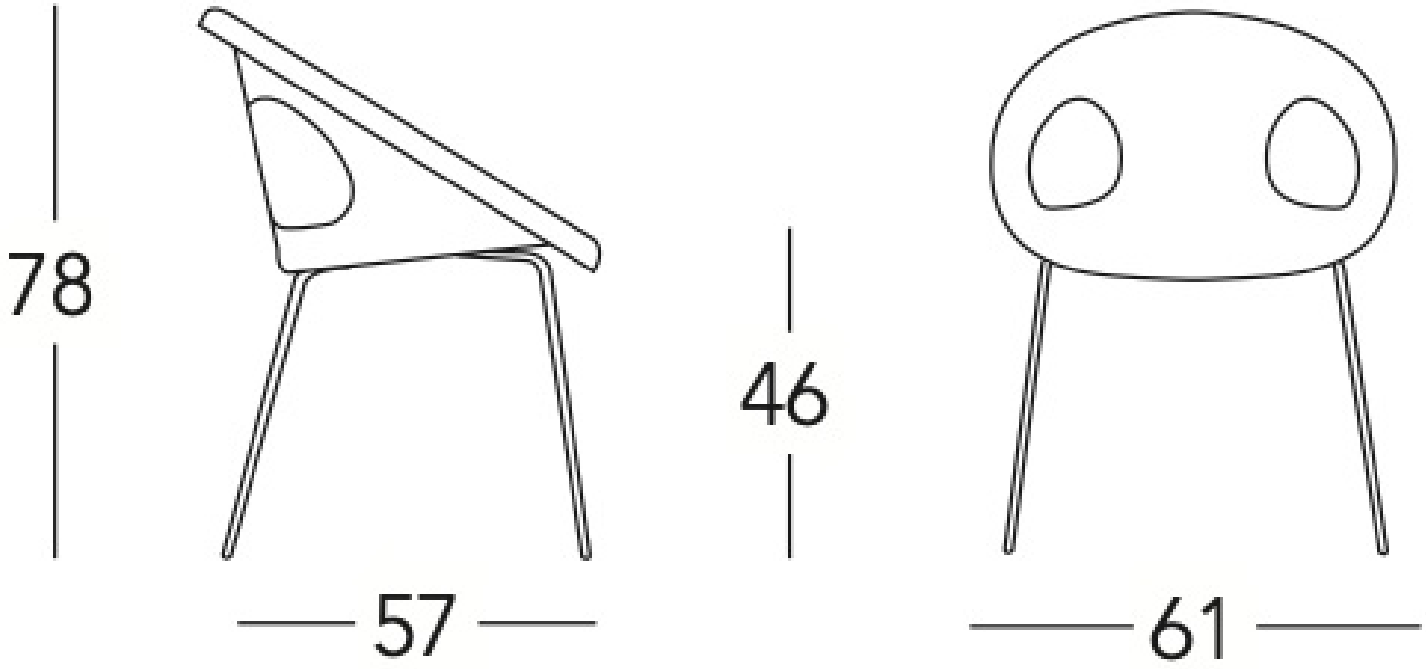
78
57
46
61



VL



VA

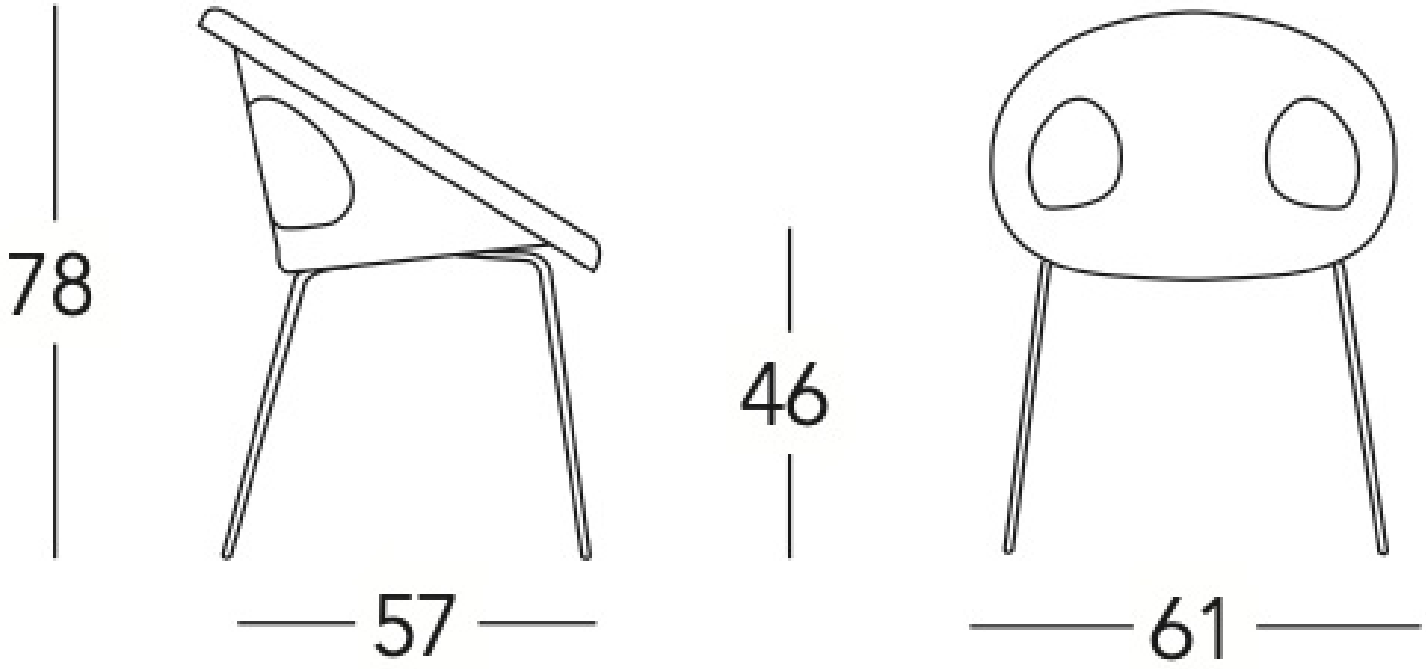
78
57
46
61