2676

FICHE TECHNIQUE

Chaise avec accoudoirs, dotée d’une assise en technopolymère résistante et facile d’entretien. Structure à quatre pieds en métal chromé, offrant une esthétique moderne et une grande stabilité

Dimensions et caractéristiques

Dimensions indiquées sur les schémas en annexe.

Finitions : Chromate, VA
Technopolymer : 11, 15, 81, 82, IG 11, IG 81, IG 82



Schémas techniques en annexe

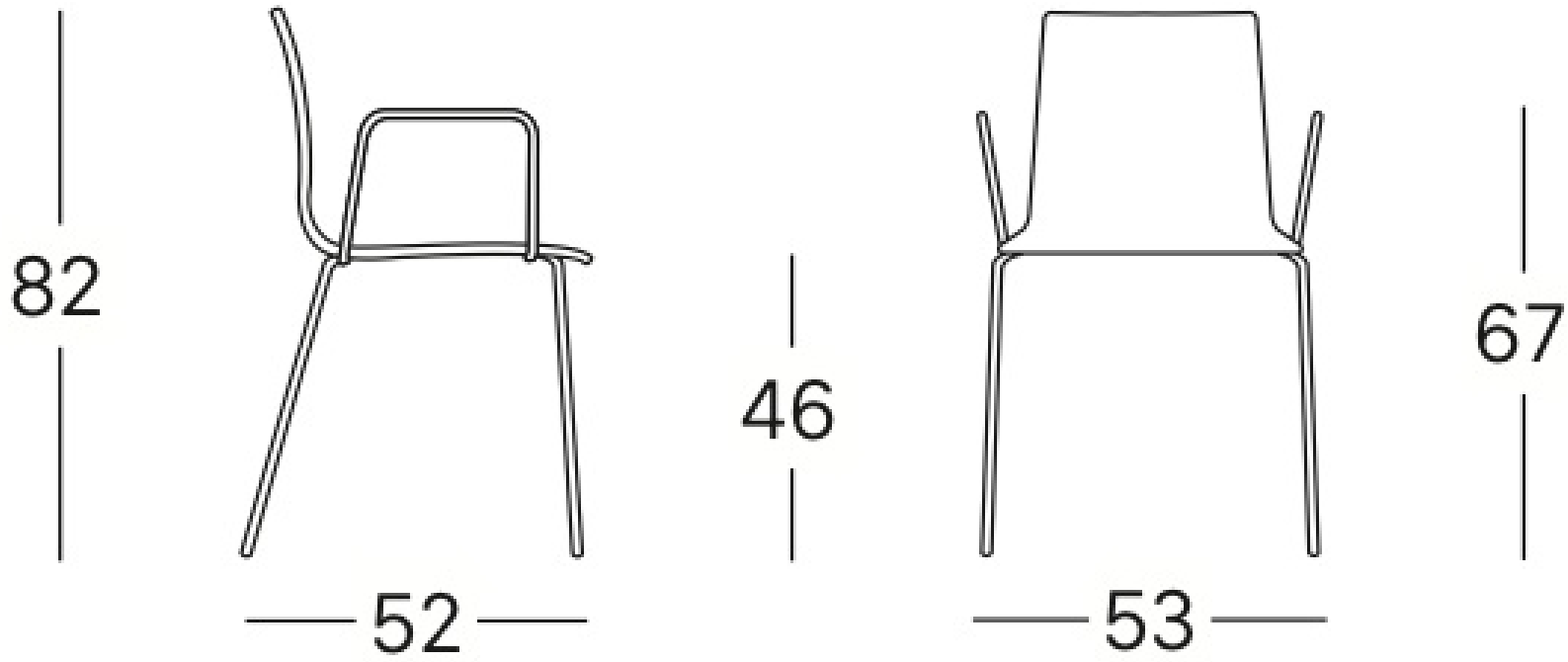
82
52
46
53
67



VA