2575

FICHE TECHNIQUE

Tabouret au design épuré avec une structure en métal et une assise en tissu ou simili-cuir

Dimensions et caractéristiques

Dimensions indiquées sur les schémas en annexe.

Couleurs : 11, 15, 81, 82
Polycarbonate : IG 11, IG 81, IG 82



Schémas techniques en annexe

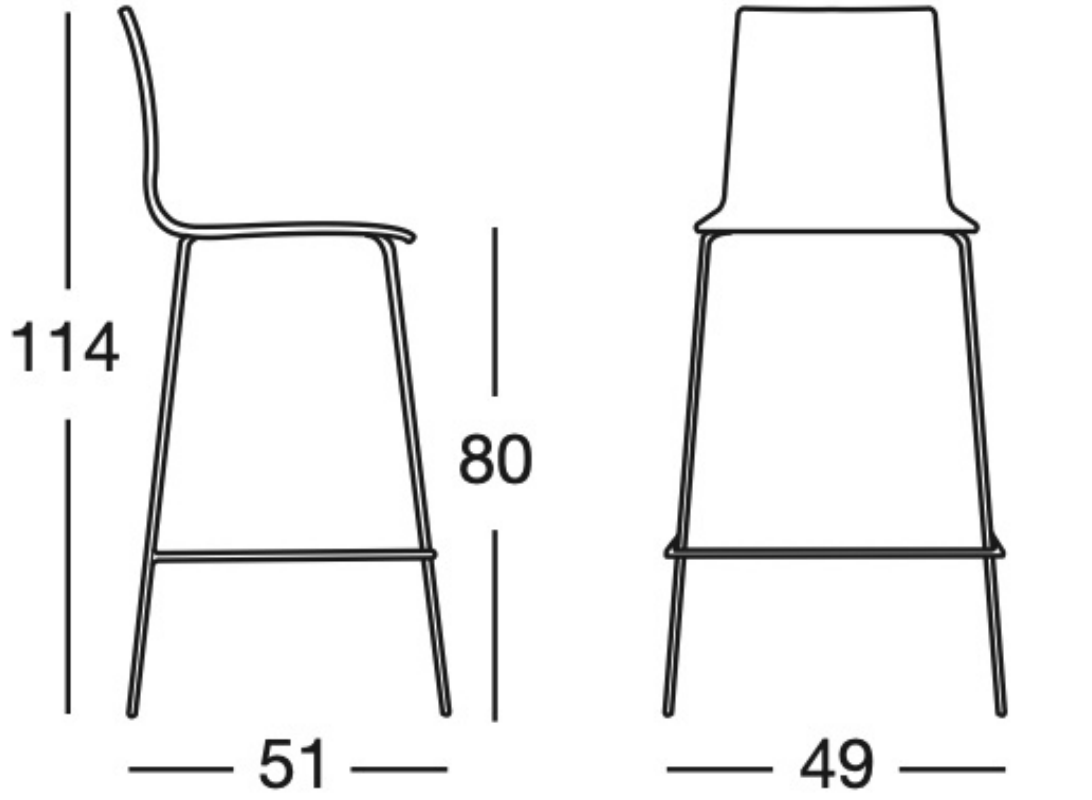
114
80
51
49

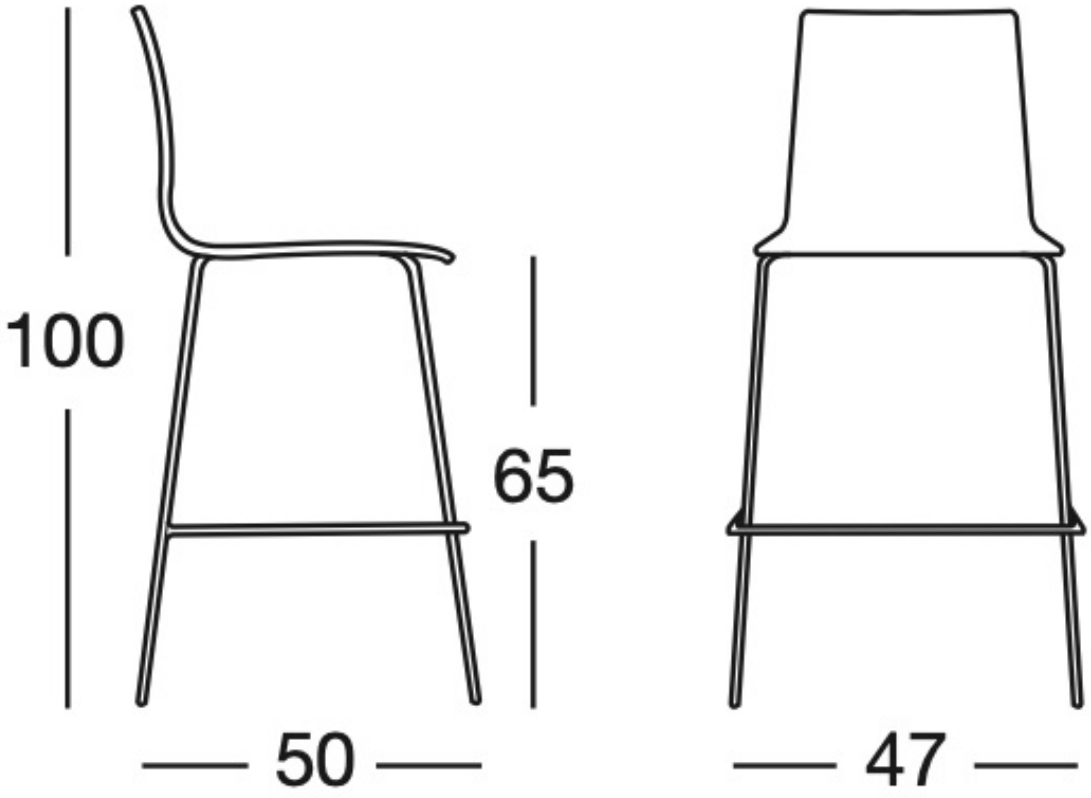
100
65
50
47