2538

FICHE TECHNIQUE

Tabouret empilable au design ludique et moderne

Dimensions et caractéristiques

Dimensions indiquées sur les schémas en annexe.

Finitions : NL, OM, VA, VD, VE, VO, VT



Schémas techniques en annexe

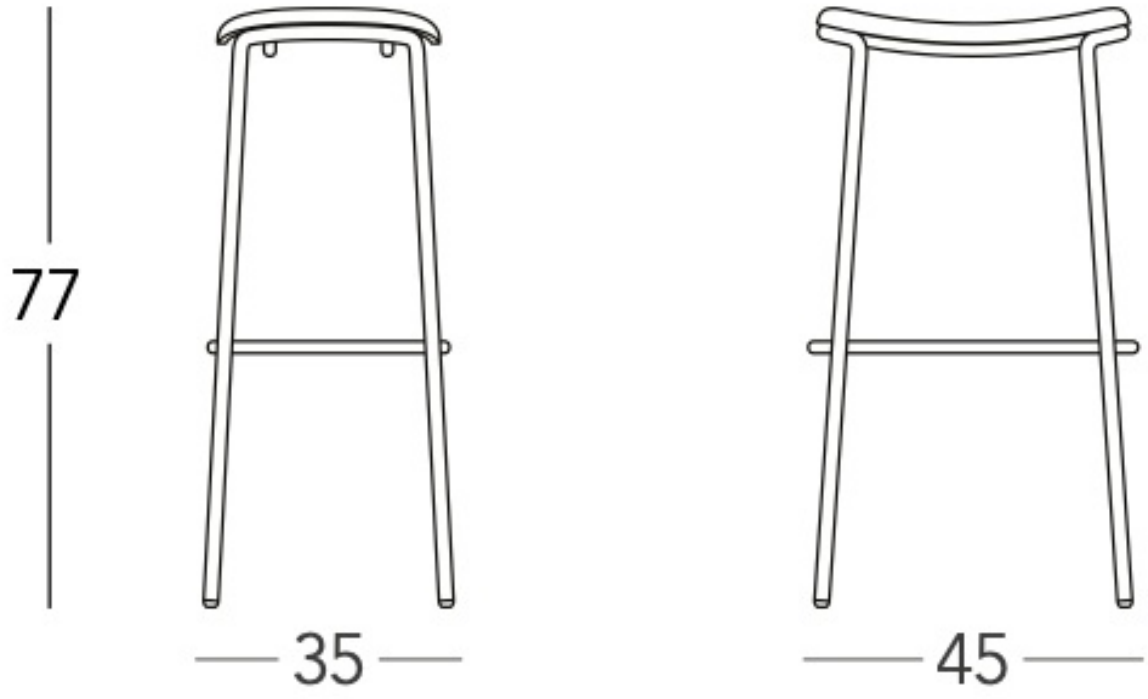
77
35
45

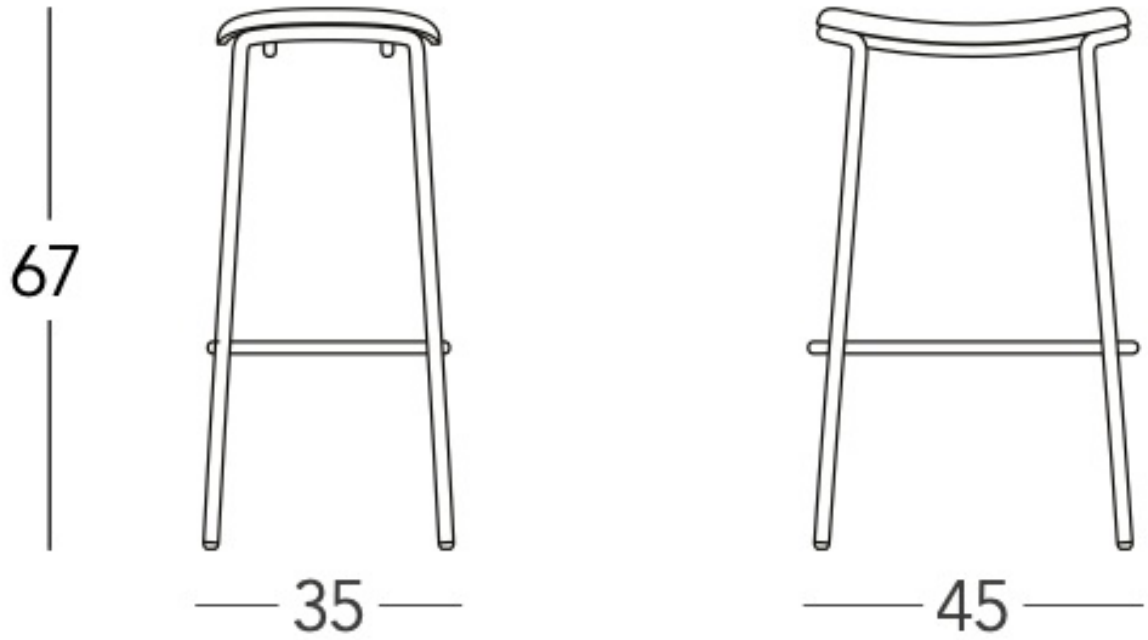
67
35
45