2523

FICHE TECHNIQUE

Tabouret compact et empilable, conçu en matériaux robustes Préparer votre devis Référence et usage Précisez la référence ou l’option ainsi que le type d’espace à équiper. Dimensions et finitions Indiquez le

Dimensions et caractéristiques

Dimensions indiquées sur les schémas en annexe.

Finitions : ZA, ZE, ZL, ZO, ZT, ZV



Schémas techniques en annexe

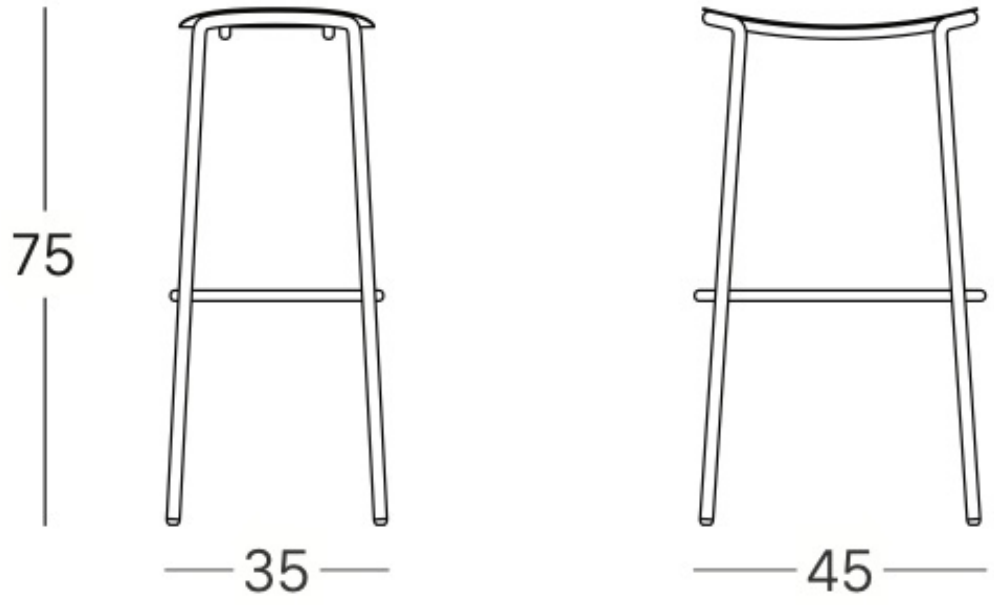
75
35
45

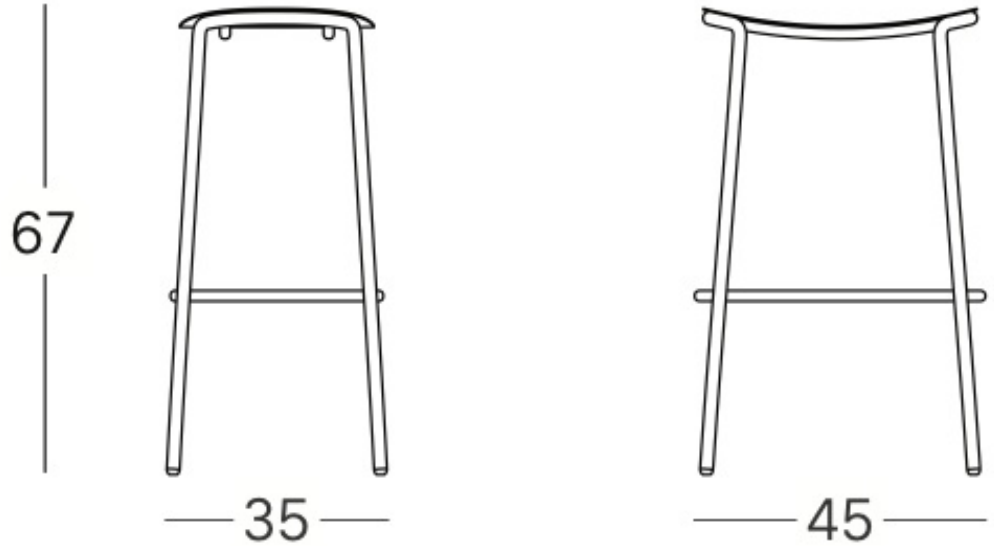
67
35
45