2522

FICHE TECHNIQUE

Chaise en métal robuste avec un design ajouré, légère et empilable Quantité minimale standard : 2 pièces. Préparer votre devis Référence et usage Précisez la référence ou l’option ainsi que le type d’espace à

Dimensions et caractéristiques

Dimensions indiquées sur les schémas en annexe.

Couleurs : VA, VB, VM, VT, VV, VZ

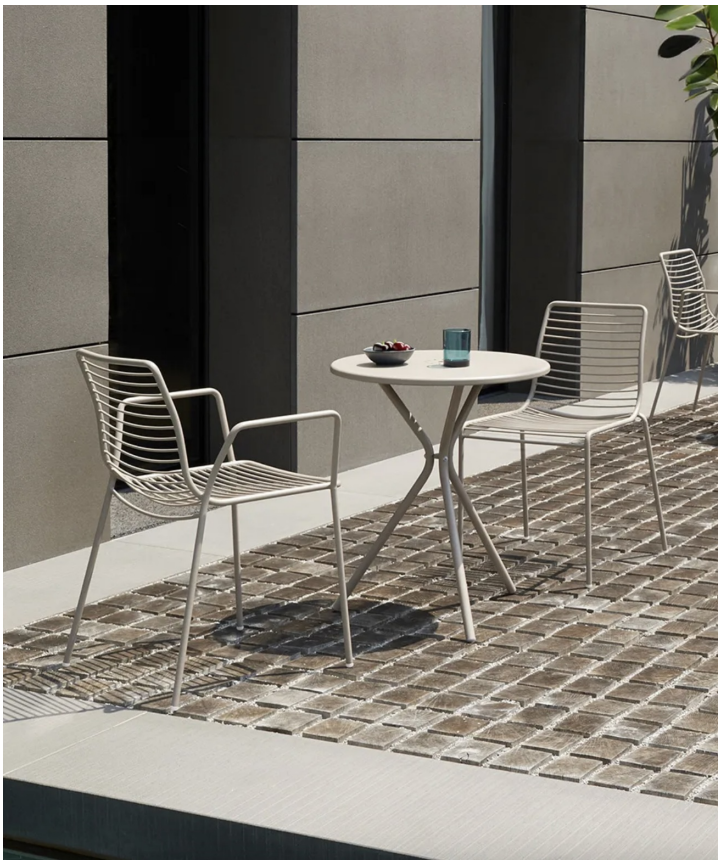

Schémas techniques en annexe

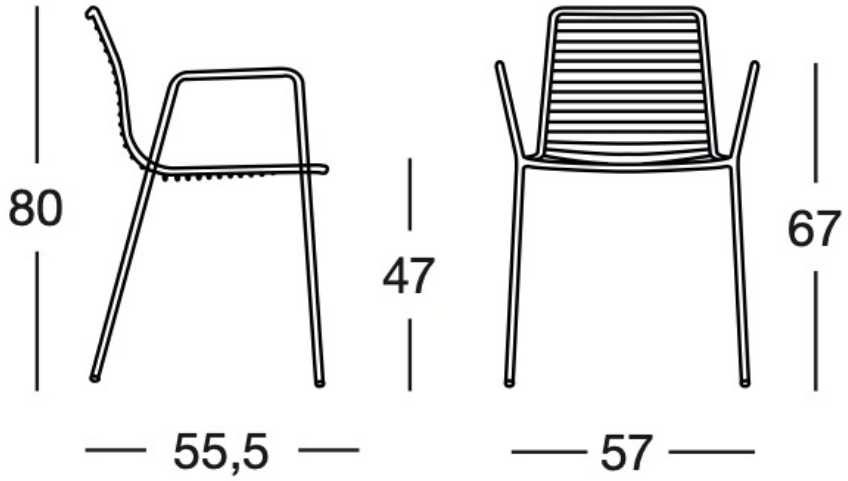
80
47
67
55,5
57

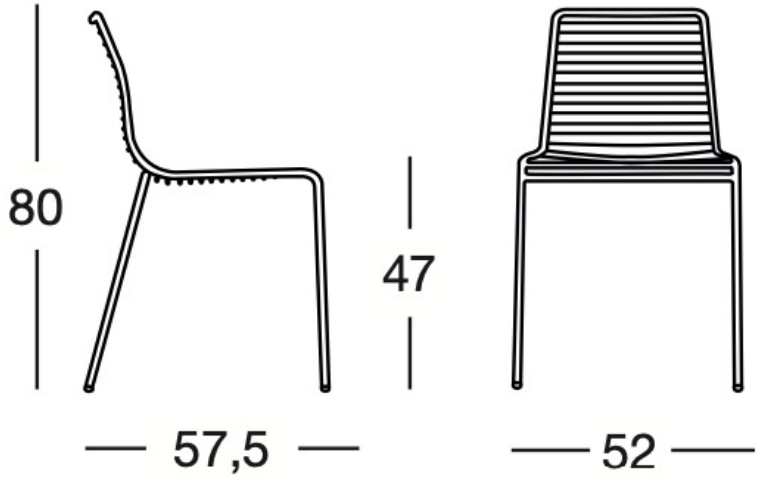
80
47
57,5
52

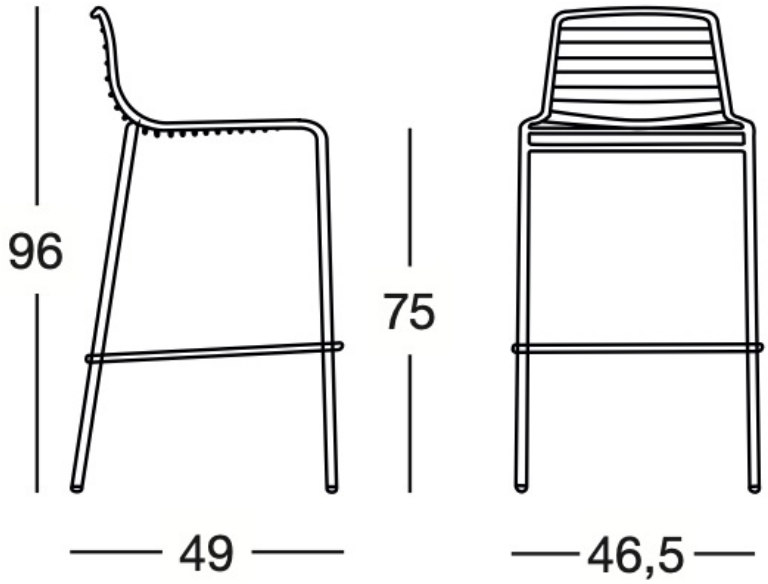
96
75
49
46,5