2380

FICHE TECHNIQUE

Chaise empilable en technopolymère régénéré à partir de matière recyclée post-consommation.

Dimensions et caractéristiques

Dimensions indiquées sur les schémas en annexe.

Technopolymer : 11, 15, 17, 22, 56, 58, 81



Schémas techniques en annexe

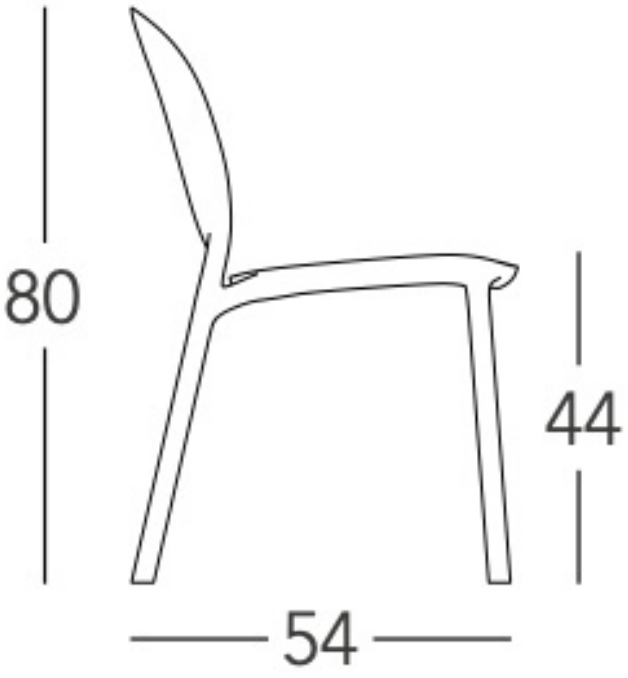
80
44
54

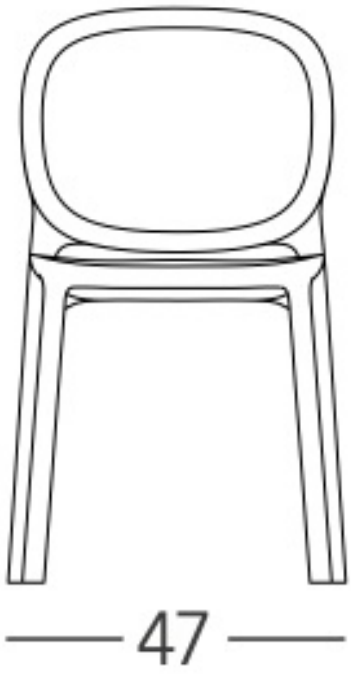
47

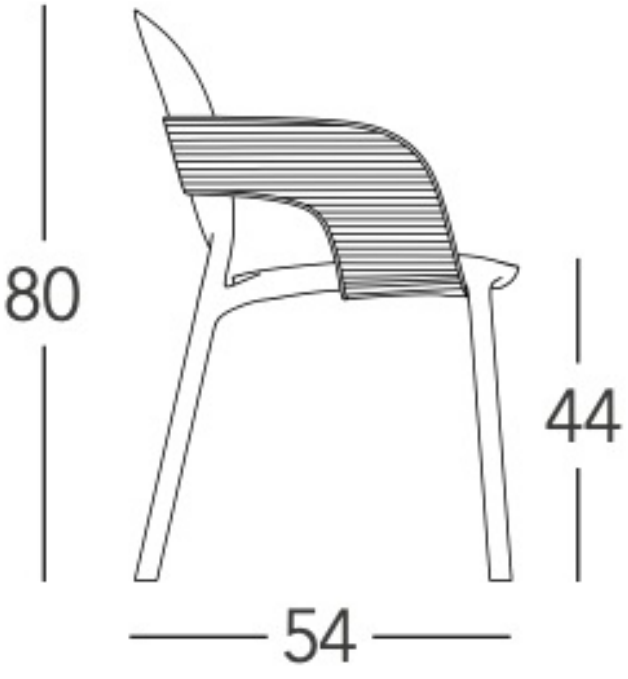
80
44
54

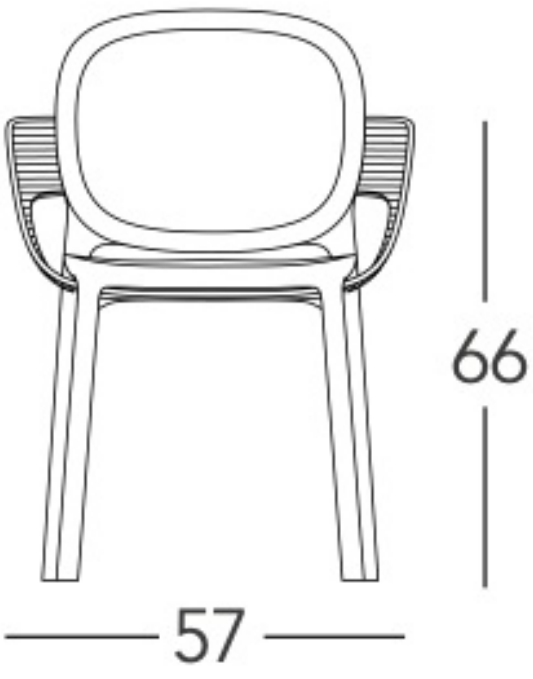
66
57

