2357

FICHE TECHNIQUE

Chaise monobloc en polycarbonate transparent Préparer votre devis Référence et usage Précisez la référence ou l’option ainsi que le type d’espace à équiper. Dimensions et finitions Indiquez le format et la teinte

Dimensions et caractéristiques

Dimensions indiquées sur les schémas en annexe.

Couleurs : 100, 183, 310



Schémas techniques en annexe

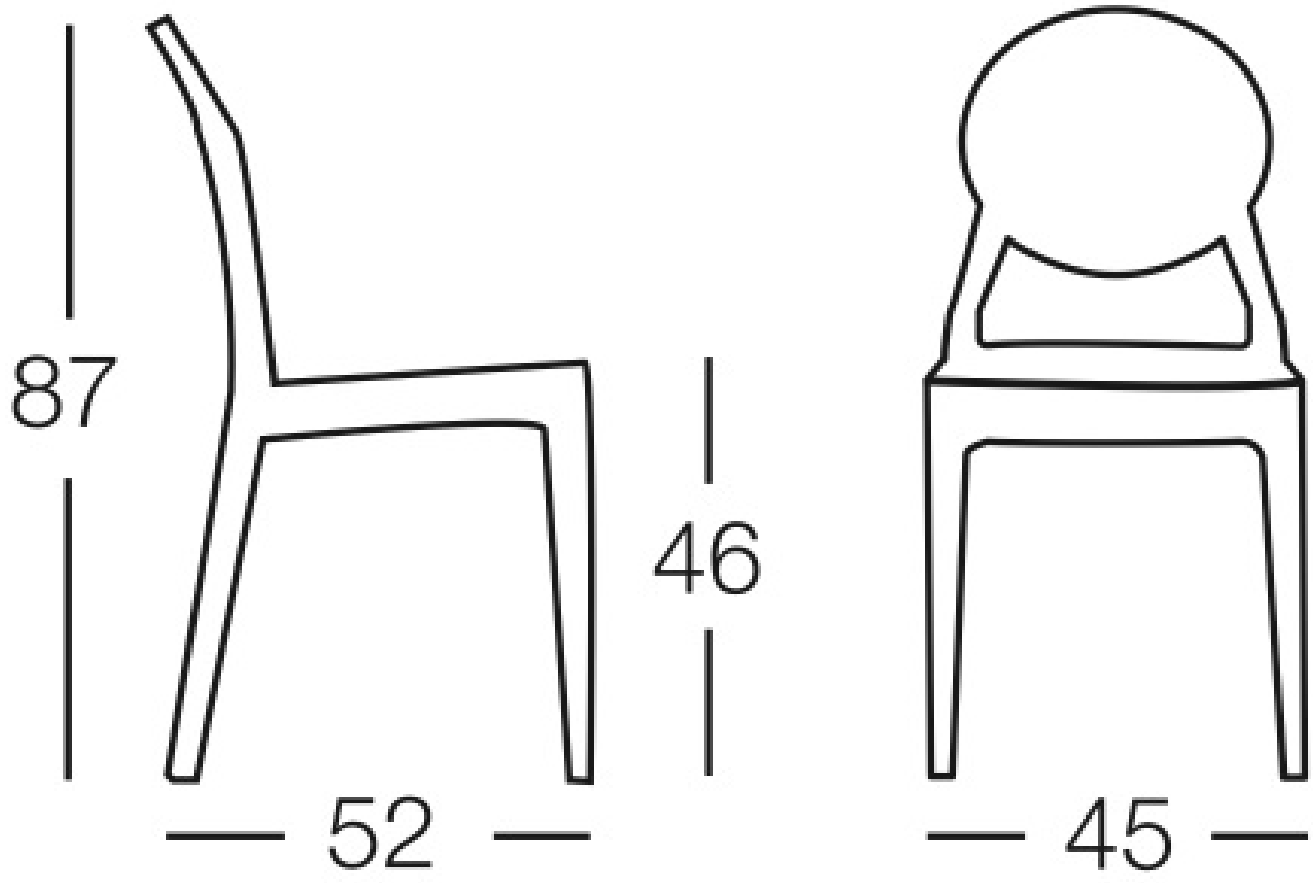
87
46
52
45

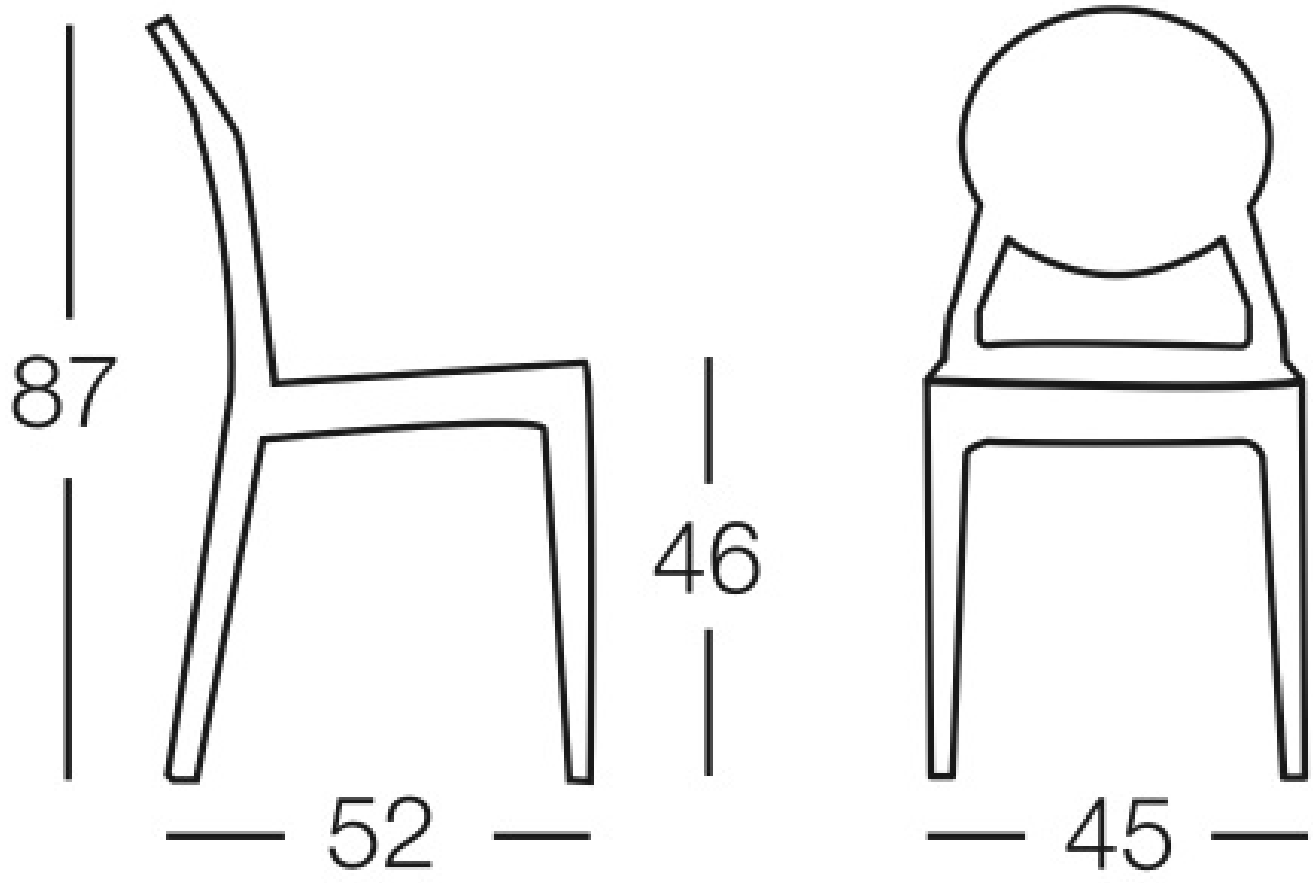
87
46
52
45