2273

FICHE TECHNIQUE

Chaise design en polycarbonate transparent

Dimensions et caractéristiques

Dimensions indiquées sur les schémas en annexe.

Couleurs : 100, 183, 310
Finitions : Chromate, Satin



Schémas techniques en annexe

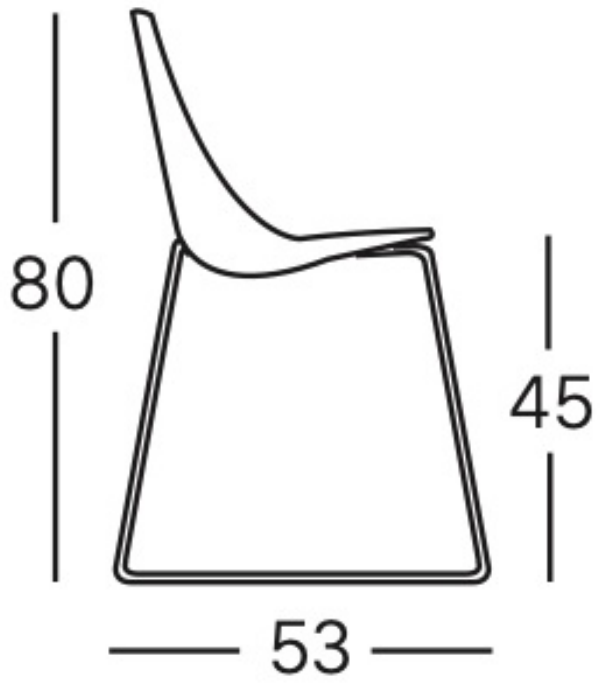
80
45
53

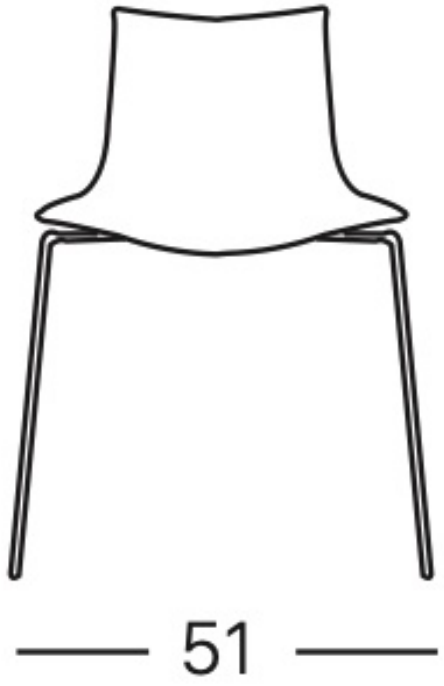
51

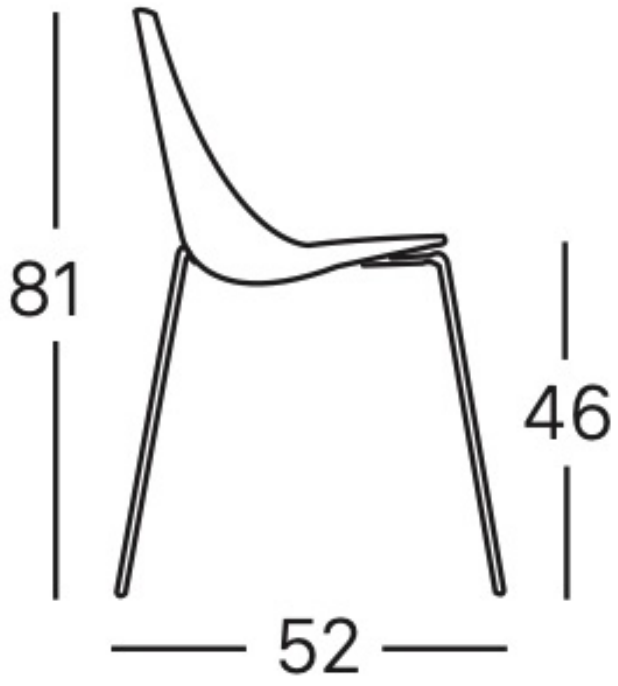
81
46
52

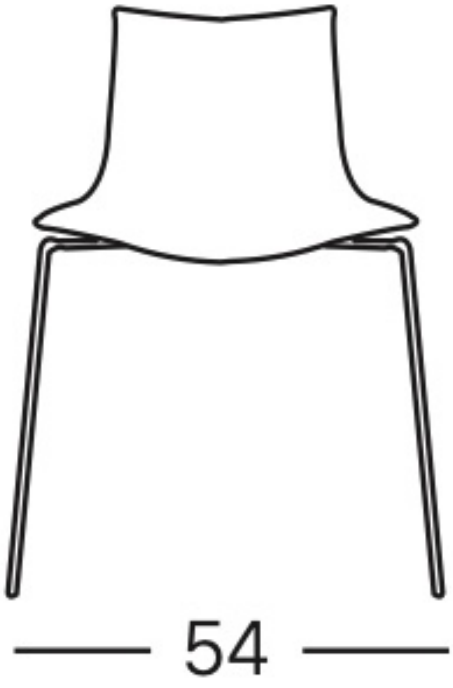
54